FERRURES DE PORTE

rob

OPENING DOORS

ARLU, LA RÉFÉRENCE EN MATIÈRE D'OUVERTURE DE PORTE

ARLU® est le fabricant qui se cache derrière les noms de marque argenta® et rob®. Depuis plus de 8 décennies, rob est une marque phare pour tout ce qui concerne les huisseries extérieures.

La priorité reste de proposer une offre complète de techniques pour garantir que les portes et les volets s'ouvrent et se ferment sans difficulté et conservent cette fluidité de mouvement, des plus petits modèles jusqu'aux modèles les plus grands. Qu'il s'agisse de modèles coulissants, pliants ou à basculement… la fluidité du mouvement commence par des huisseries fiables. Et que celles-ci soient en plus conçues et intégrées le plus discrètement qui soit, cela vient compléter à la perfection cette expérience totale inédite où l'aspect esthétique rejoint la facilité d'utilisation.

Rob vous propose un assortiment complet d'huisseries durables.

TOUS LES DESSINS TECHNIQUES SONT INDIQUÉS EN MILLIMÈTRES ET SONT SUSCEPTIBLES D'ÊTRE MODIFIÉS PAR ARLU.

01
COULISSANT DROIT

4	110.000
12	120.000
22	170.000
32	130.000
42	140.000
50	250.000
57	guides spéciaux
58	configurateur

02
COULISSANT LATÉRALEMENT

64	120.000
74	130.000
84	140.000

03
PORTES PLIANTES

96	120.000
104	130.000
116	140.000

04
PORTES ACCORDÉON

122	120.000
130	130.000
138	140.000

05
ROULETTES SUR CHAPE

06
POULIES SUR AXE

07
ROULETTE BÂCHE DE CAMION

01
COULISSANT DROIT

Le système coulissant suspendu convient pour le déplacement de portes jusqu'à 1800 kg. Quel que soit le problème, nous avons une solution étant donné que le système est disponible pour différentes catégories de poids ainsi qu'avec une grande variété de modes de suspension, de roulettes, de supports...

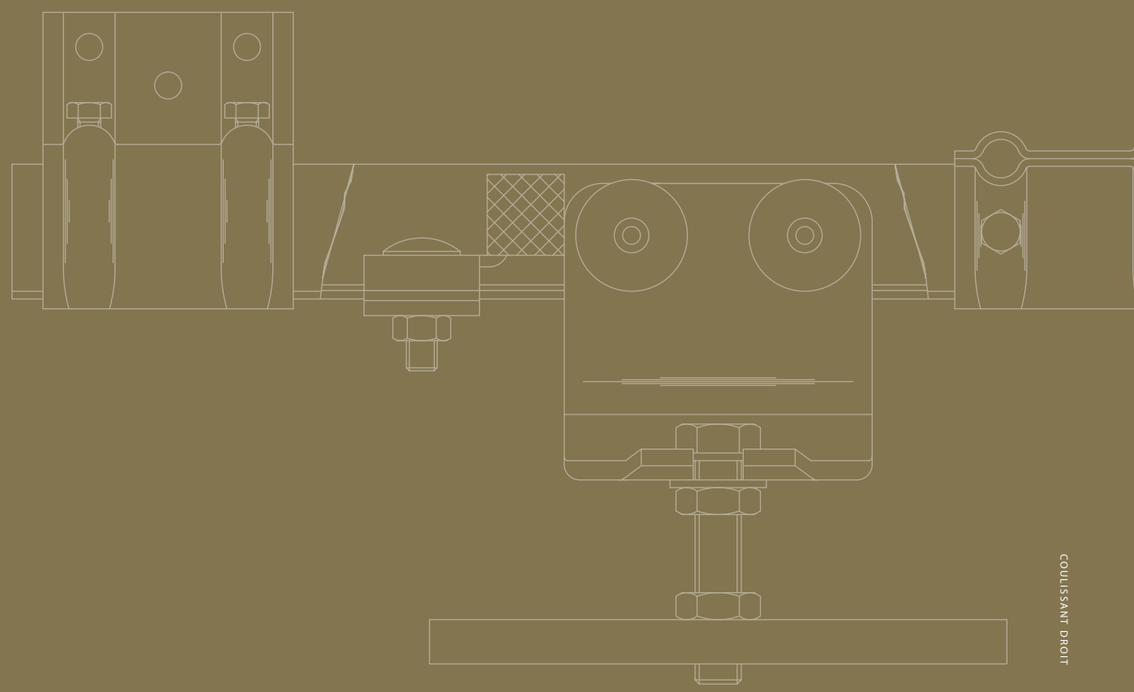

rob
110.000

Ces ferrures en acier conviennent pour des portes jusqu'à 60 kg. Elles disposent d'un profil en acier permettant une fixation au mur ou au plafond au moyen de supports. La porte est toujours mise en mouvement au moyen de 2 roulettes facilement réglables en hauteur. Les roulettes peuvent être fournies avec disques en matière synthétique pour un fonctionnement en douceur, et elles sont conçues pour pouvoir absorber de légères inclinaisons du profil. Une variante du guide inférieur permet d'obtenir un système complet convenant à chaque type d'utilisation.

LONGUEUR DE PROFIL

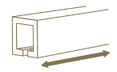

2 | 3 | 4 | 5 | 6 M

MONTAGE

POIDS DE PORTE

configurez votre kit

Chemins de roulement - Option A

	Poids max. de porte	Longueur	Référence
Chemin de roulement galvanisé	60 kg	2000 mm	110.000.200
		3000 mm	110.000.300
		4000 mm	110.000.400
		5000 mm	110.000.500
		6000 mm	110.000.600

Supports de fixation (nécessaires tous les 500-600 mm) - Option A

Support mural
111.130

Support mural (à vis)
111.140

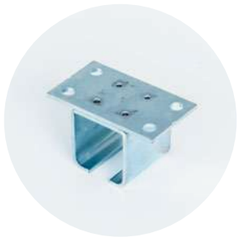

Support plafond
111.230

Support plafond à vis
111.240

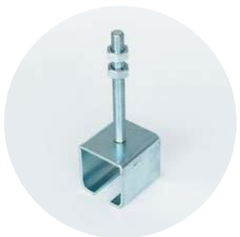

Support sur tige filetée
111.310

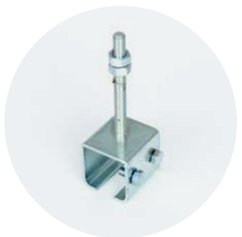

Support à vis sur tige filetée
111.320

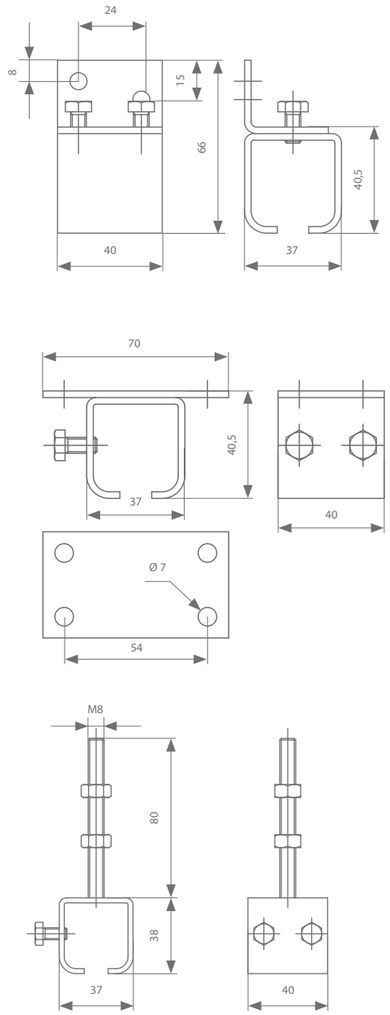

Chemins de roulement - Option B

	Poids max. de porte	Longueur	Nombre de supports muraux	Référence
Chemin de roulement galvanisé avec plats enfoncés et perforés	60 kg	2000 mm	7	110.200.200
		3000 mm	10	110.200.300
		4000 mm	13	110.200.400
		5000 mm	17	110.200.500
		6000 mm	20	110.200.600

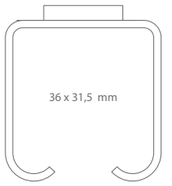

Supports de fixation (nécessaires tous les 500-600 mm) - Option B

Le profil avec plats enfoncés et perforés 110.200.xxx peut être monté au mur au moyen de supports muraux 111.170.

Support mural
111.170

Roulettes avec pièces de fixation - Option 1

Roulette à boulon fixe

Roulette simple à boulon fixe	Poids max. de porte	Référence
Galvanisée avec disques en matière synthétique	40 kg	114.110

Roulette double à boulon fixe		
Galvanisée avec disques en matière synthétique	60 kg	114.120

Pièce de fixation

Pièce de fixation
117.110

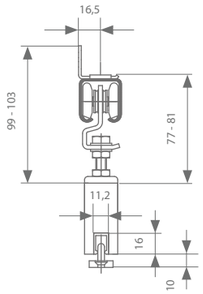

Arrêt

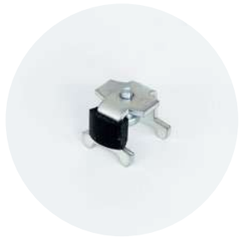

Arrêt
119.610

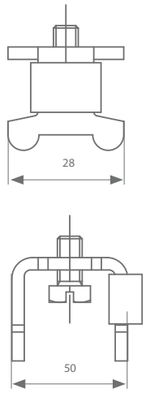

Guidage - Option 1

	Longueur	Référence
Profil de guidage dans la porte (galvanisé)	6000 mm	110.600.600

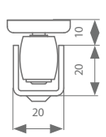

	Matériau	Référence
Guide	galvanisé	118.110

Guidage - Option 2

	Longueur	Référence
Profil de guidage dans la porte (aluminium)	1000 mm	510.608.100
	1250 mm	510.608.125
	1500 mm	510.608.150
	2000 mm	510.608.200
	3000 mm	510.608.300
	4000 mm	510.608.400
	6000 mm	510.608.600

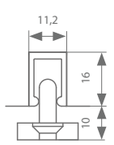

	Référence
Guide en matière synthétique	119.315

Guidage - Option 3

Sabot
139.365

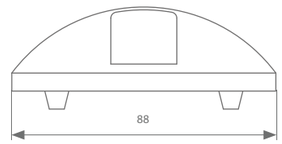

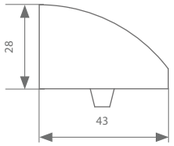

Brosses d'étanchéité

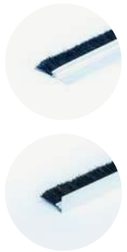

Longueur	Longueur poils	Référence
2000 mm	20 mm	139.830.200
3000 mm		139.830.300
3000 mm	20 mm	139.850.300

Poignée

Poignée
139.828

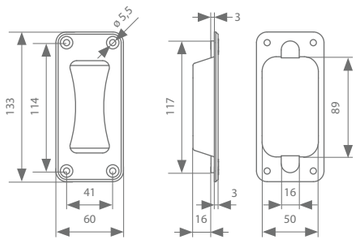

Garnitures

Poids max. de porte	Description	Contenu	Référence
40 kg	Garniture à roulettes simples	8 supports muraux 111.170 2 roulettes simples 114.110 2 platines de fixation 117.110 2 arrêts 119.610 1 guide 119.315 vis nécessaires	100.100
60 kg	Garniture à roulettes doubles	8 supports muraux 111.170 2 roulettes doubles 114.120 2 platines de fixation 117.110 2 arrêts 119.610 1 guide 119.315 vis nécessaires	100.600

rob

110.000 KITS COMPLETS

Dessin technique

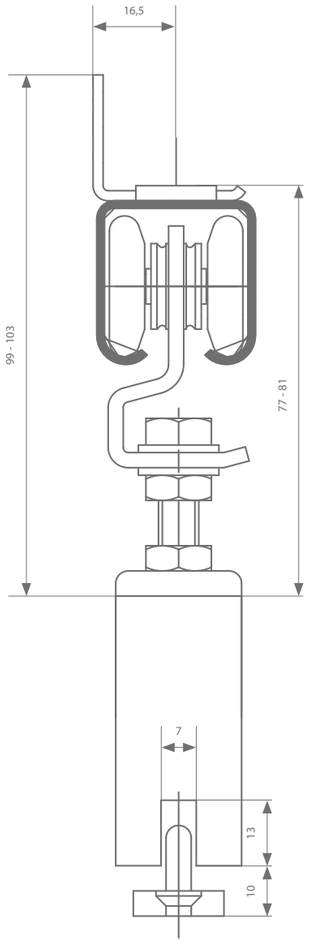

Un kit complet comprend les pièces suivantes:

- Chemin de roulement 2000 ou 3000 mm
- Nombre adéquat de supports muraux
- Garniture comprenant:
  - 2 platines de fixation
  - 2 roulettes & 2 arrêts
  - Guide
  - Vis nécessaires

Max. 40 kg	Largeur de porte max.	Longueur du profil	Référence
110.000 Kit complet 2 m - roulettes simples	1000 mm	2000 mm	100.180
110.000 Kit complet 3 m - roulettes simples	1500 mm	3000 mm	100.170

Max. 60 kg	Largeur de porte max.	Longueur du profil	Référence
110.000 Kit complet 2 m - roulettes doubles	1000 mm	2000 mm	100.680
110.000 Kit complet 3 m - roulettes doubles	1500 mm	3000 mm	100.670

rob
120.000

Les ferrures en acier conviennent pour des portes jusqu'à 80 kg et les ferrures en inox pour des portes jusqu'à 180 kg. Elles disposent d'un profil en acier permettant une fixation au mur ou au plafond au moyen de supports. Ces supports sont conçus pour fixer et en même temps porter le profil. Il faut donc toujours utiliser les supports à souder quand le profil doit être soudé. Les supports à vis sont toujours nécessaires à chaque extrémité du profil pour connecter les profils entre eux. La porte est toujours rattachée au moyen de 2 rouleaux facilement réglables en hauteur. Les rouleaux sont équipés de roulettes porteuses fermées qui n'ont donc pratiquement plus besoin d'être lubrifiées. Toutes les roulettes sont conçues pour pouvoir absorber de légères inclinaisons du profil. Les rouleaux du guide inférieur sont toujours fabriqués en acier trempé.

LONGUEUR DE PROFIL

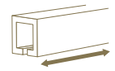

2 | **3** | **4** | **5** | **6** | **7** M

MONTAGE

POIDS DE PORTE

180 KG INOX

120.000

configurez votre kit

Chemins de roulement

	Poids max. de porte	Longueur	Référence
Chemin de roulement galvanisé	80 kg	2000 mm	120.000.200
		3000 mm	120.000.300
		4000 mm	120.000.400
		5000 mm	120.000.500
		6000 mm	120.000.600
		7000 mm	120.000.700
Chemin de roulement en inox	180 kg	2000 mm	120.007.200
		3000 mm	120.007.300
		4000 mm	120.007.400
		5000 mm	120.007.500
		6000 mm	120.007.600
		7000 mm	120.007.700

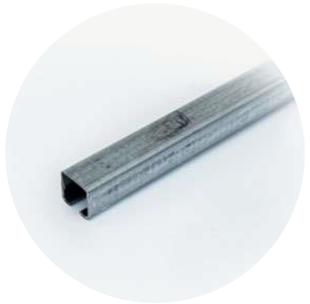

Supports de fixation (nécessaires tous les 500-600 mm)

Support mural
121.110
121.117 (inox)

Support mural à vis
121.120
121.127 (inox)

Support plafond
121.210
121.217 (inox)

Support plafond à vis
121.220
121.227 (inox)

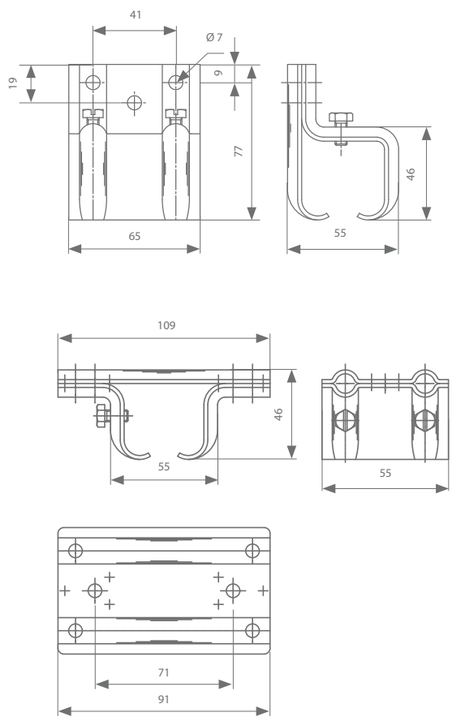

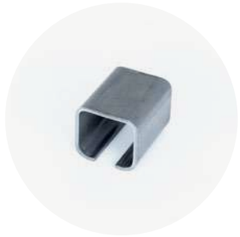

Support à souder
121.130.1
121.137.1 (inox)

Support à souder à vis
121.290
121.297 (inox)

Support sur tige filetée
121.310
121.317 (inox)

Support à vis sur tige filetée
121.320
121.327 (inox)

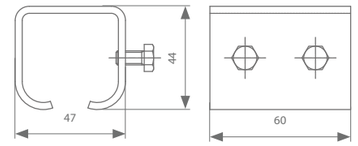

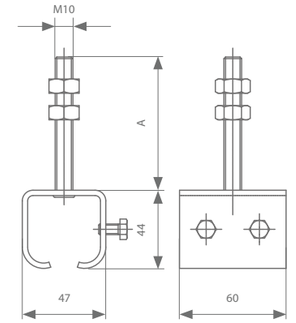

	Référence
Support sur tige filetée A: 75 mm	121.310
Support sur tige filetée A: 120 mm	121.310.012
Support sur tige filetée A: 150 mm	121.310.015
Support sur tige filetée A: 200 mm	121.310.020

	Référence
Support à vis sur tige filetée A: 75 mm	121.320
Support à vis sur tige filetée A: 120 mm	121.320.012
Support à vis sur tige filetée A: 150 mm	121.320.015
Support à vis sur tige filetée A: 200 mm	121.320.020

Si le support sur tige filetée est connecté à la pièce de fixation, le profil peut être fixé au mur

Pièce de fixation
121.910
121.917 (inox)

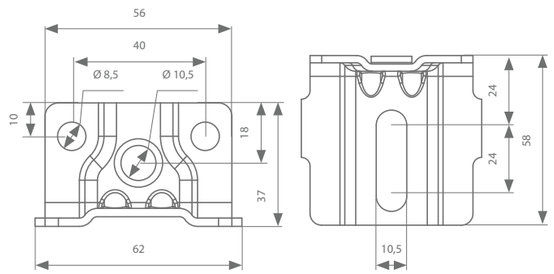

Si 2 supports sur tige filetée sont connectés à la double pièce de fixation, on peut fixer 2 profils au mur

Double pièce de fixation
121.930

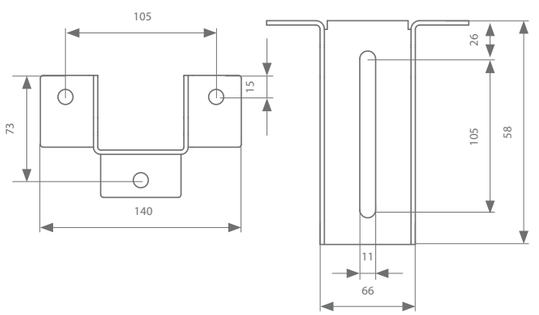

Roulettes avec pièces de fixation - Option 1

Roulette à boulon fixe

Roulette simple à boulon fixe	Poids max. de porte	Référence
Galvanisée avec disques de roue en acier	60 kg	124.110
Galvanisée avec disques en matière synthétique	60 kg	124.115
Inox avec disques de roue en inox, roulements en acier	100 kg	124.117
Inox avec disques de roue en inox, roulements en inox	100 kg	124.117.02
Inox avec disques de roue en matière synthétique, roulements en acier	60 kg	124.115.07

Roulette double à boulon fixe		
Galvanisée avec disques de roue en acier	80 kg	124.160
Galvanisée avec disques en matière synthétique	80 kg	124.165
Inox avec disques de roue en inox, roulements en acier	180 kg	124.167
Inox avec disques de roue en inox, roulements en inox	180 kg	124.167.02
Inox avec disques de roue en matière synthétique, roulements en acier	80 kg	124.165.07

Roulettes avec pièces de fixation - Option 2

Roulette à boulon mobile

Roulette simple à boulon mobile	Poids max. de porte	Référence
Galvanisée avec disques de roue en acier	60 kg	124.210
Galvanisée avec disques en matière synthétique	60 kg	124.215
Inox avec disques de roue en inox, roulements en acier	100 kg	124.217
Inox avec disques de roue en inox, roulements en inox	100 kg	124.217.02
Inox avec disques de roue en matière synthétique, roulements en acier	60 kg	124.215.07

Roulette double à boulon mobile		
Galvanisée avec disques de roue en acier	80 kg	124.260
Galvanisée avec disques en matière synthétique	80 kg	124.265
Inox avec disques de roue en inox, roulements en acier	180 kg	124.267
Inox avec disques de roue en inox, roulements en inox	180 kg	124.267.02
Inox avec disques de roue en matière synthétique, roulements en acier	80 kg	124.265.07

Pièce de fixation

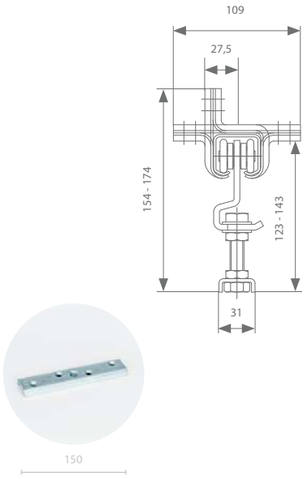

Pièce de fixation	Référence
Galvanisé	127.110

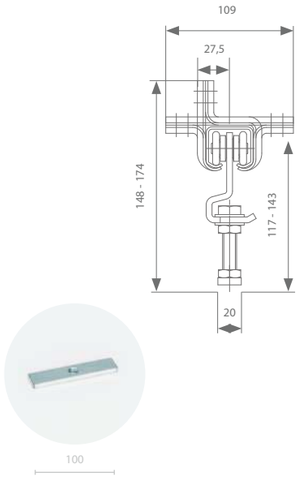

Pièce de fixation	Référence
Galvanisé	127.610
Inox	127.617

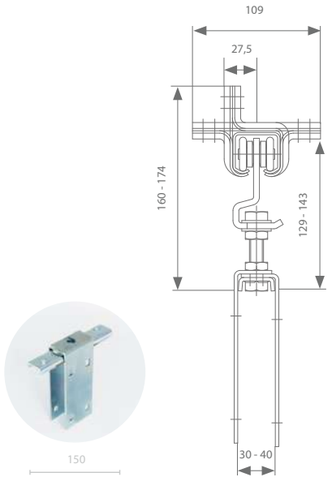

Pièce de fixation	Référence
Galvanisé	127.320

Pièce de fixation

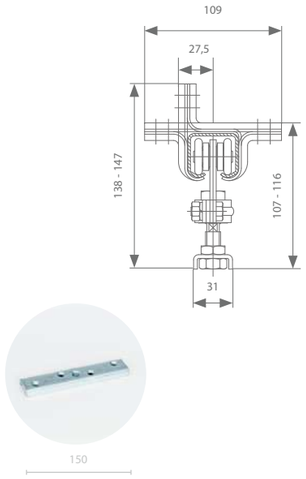

Pièce de fixation	Référence
Galvanisé	127.110

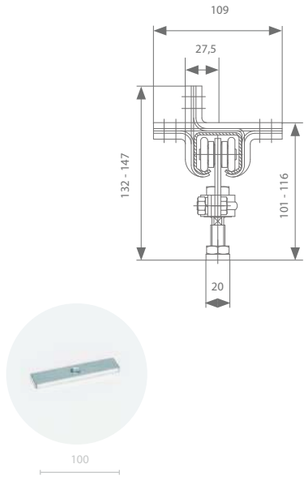

Pièce de fixation	Référence
Galvanisé	127.610
Inox	127.617

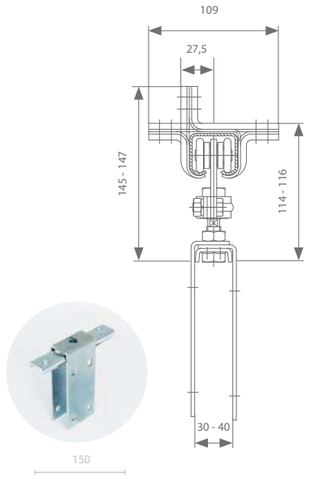

Pièce de fixation	Référence
Galvanisé	127.320

Roulettes avec pièces de fixation - Option 3

Roulette à encombrement réduit

	Poids max. de porte	Référence
Galvanisée avec disques de roue en acier	80 kg	124.250
Galvanisée avec disques en matière synthétique	80 kg	124.255
Inox avec disques de roue en inox, roulements en acier	180 kg	124.257
Inox avec disques de roue en inox, roulements en inox	180 kg	124.257.02
Inox avec disques de roue en matière synthétique, roulements en acier	80 kg	124.255.07

Pièce de fixation

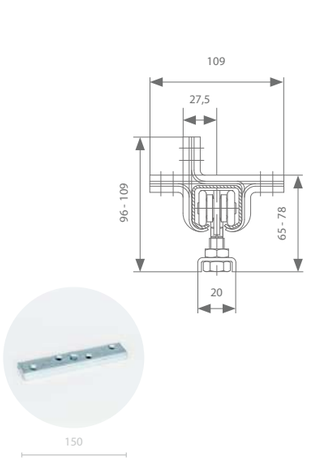

Pièce de fixation	Référence
Galvanisé	127.110

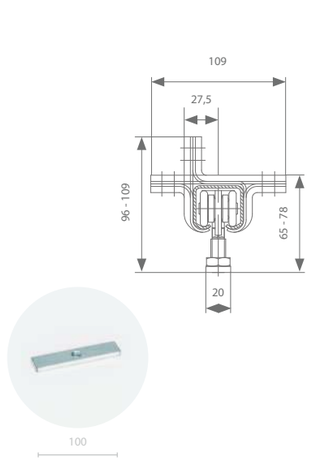

Pièce de fixation	Référence
Galvanisé	127.610
Inox	127.617

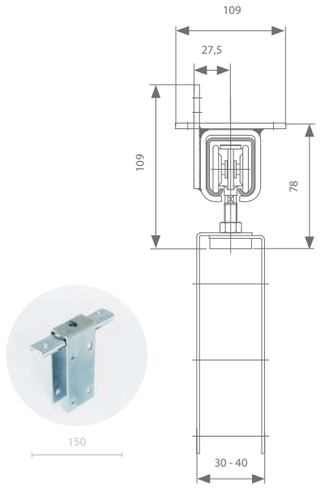

Pièce de fixation	Référence
Galvanisé	127.320

Arrêt

Arrêt
129.610
129.617 (inox)

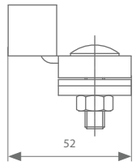

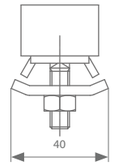

Guidage - Option 1

	Longueur	Référence
Profil de guidage dans la porte (galvanisé)	2000 mm	120.600.200
	3000 mm	120.600.300
	4000 mm	120.600.400
	5000 mm	120.600.500
	6000 mm	120.600.600
	7000 mm	120.600.700
Profil de guidage dans la porte (inox)	2000 mm	120.607.200
	3000 mm	120.607.300
	4000 mm	120.607.400
	5000 mm	120.607.500
	6000 mm	120.607.600
	7000 mm	120.607.700

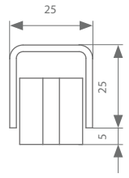

	Référence
Guide (matière synthétique)	129.315

Guidage - Option 2

	Longueur	Référence
Profil de guidage (25 x 25 mm) avec pattes de scellement pour le sol (galvanisé)	2000 mm	120.400.200
	3000 mm	120.400.300
	4000 mm	120.400.400
	5000 mm	120.400.500
	6000 mm	120.400.600
	7000 mm	120.400.700
Profil de guidage (25 x 25 mm) avec pattes de scellement pour le sol (inox)	2000 mm	120.407.200
	3000 mm	120.407.300
	4000 mm	120.407.400
	5000 mm	120.407.500
	6000 mm	120.407.600
	7000 mm	120.407.700

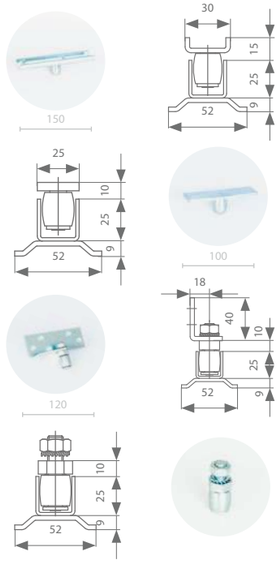

	Matériau	Référence
Guide sur plaque	galvanisé	128.110
Guide sur plaque à souder	galvanisé	128.610
	inox	128.617
Guide sur fer L	galvanisé	128.410
	inox	128.417
Guide sur tige fileté	galvanisé	128.710
	inox	128.717

Guidage - Option 3

Sabot
139.365

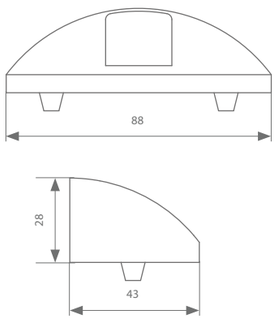

Guidage - Option 4

Guides spéciaux, voir p. 57

Brosses d'étanchéité

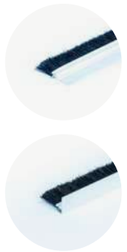

Longueur	Longueur poils	Référence
2000 mm	20 mm	139.830.200
3000 mm		139.830.300
3000 mm	20 mm	139.850.300

Poignée

Poignée
139.828

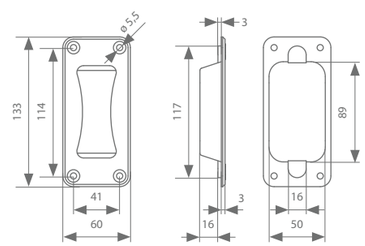

Roulette bâche de camion

Il est très important de choisir les bonnes roulettes lorsque des bâches ou de lourdes toiles murales doivent être accrochées, mais aussi pour pouvoir les déplacer.

voir p. 165 pour plus d'infos.

rob
170.000

Ces ferrures en acier conviennent pour des portes jusqu'à 150 kg. Elles disposent d'un profil en acier permettant une fixation au mur ou au plafond au moyen de supports. Ces supports sont conçus pour fixer et en même temps porter le profil. Il faut donc toujours utiliser les supports à souder quand le profil doit être soudé. Les supports à vis sont toujours nécessaires à chaque extrémité du profil pour connecter les profils entre eux. La porte est toujours rattachée au moyen de 2 rouleaux facilement réglables en hauteur. Les rouleaux sont équipés de roulettes porteuses fermées qui n'ont donc pratiquement plus besoin d'être lubrifiées. Toutes les roulettes sont conçues pour pouvoir absorber de légères inclinaisons du profil. Les rouleaux du guide inférieur sont toujours fabriqués en acier trempé.

LONGUEUR DE PROFIL

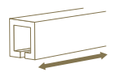

2 | 3 | 4 | 5 | 6 | 7 M

MONTAGE

POIDS DE PORTE

600 KG INOX

170.000

configurez votre kit

Chemins de roulement

	Poids max. de porte	Longueur	Référence
Chemin de roulement galvanisé	150 kg	2000 mm	170.000.200
		3000 mm	170.000.300
		4000 mm	170.000.400
		5000 mm	170.000.500
		6000 mm	170.000.600
		7000 mm	170.000.700

Supports de fixation (nécessaires tous les 500-600 mm)

Support mural
171.110

Support mural (à vis)
171.120

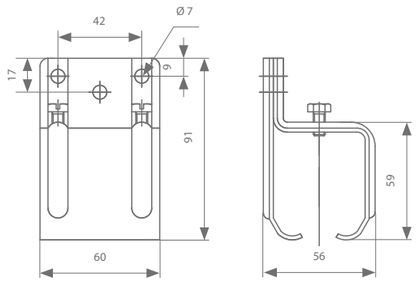

Support plafond
171.230

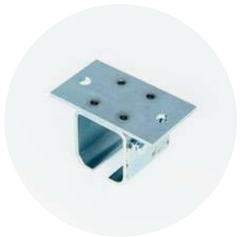

Support plafond à vis
171.270

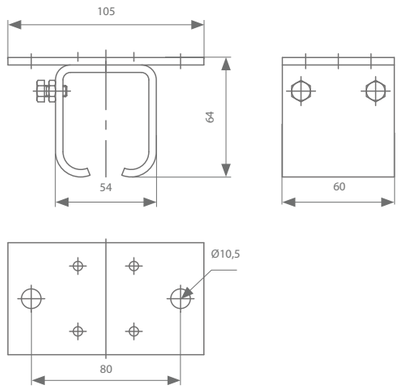

Support à souder
171.130.1

Support à souder à vis
171.290

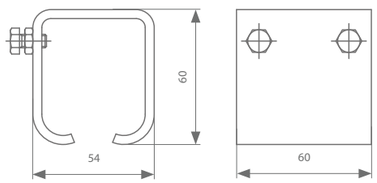

Support sur tige filetée
171.310

Support à vis sur tige filetée
171.330

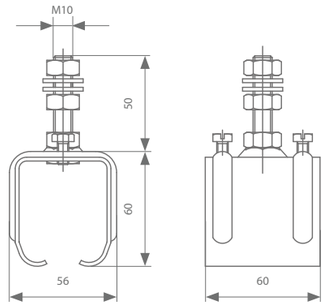

Pièce de jonction
171.450

Si le support sur tige filetée est connecté à la pièce de fixation, le profil peut être fixé au mur

Pièce de fixation
121.910
121.917 (inox)

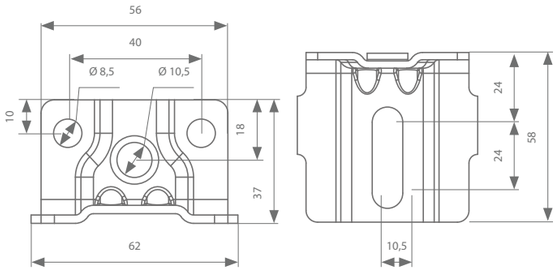

Si 2 supports sur tige filetée sont connectés à la double pièce de fixation, on peut fixer 2 profils au mur

Double pièce de fixation
121.930
121.937 (inox)

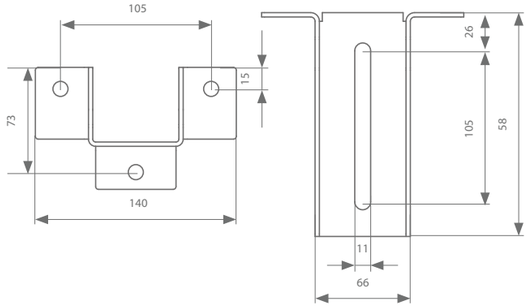

Roulettes avec pièces de fixation - Option 1

Roulette à boulon fixe

Roulette simple à boulon fixe	Poids max. de porte	Référence
Galvanisée avec disques de roue en acier	100 kg	174.110

Roulette double à boulon fixe		
Galvanisée avec disques de roue en acier	150 kg	174.120
Corps de roulette mobile galvanisé avec disques de roue en acier	150 kg	174.160

Pièce de fixation

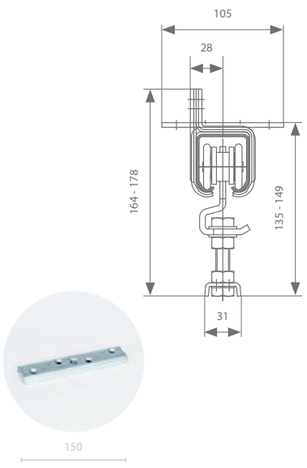

Pièce de fixation	Référence
Galvanisé	127.110

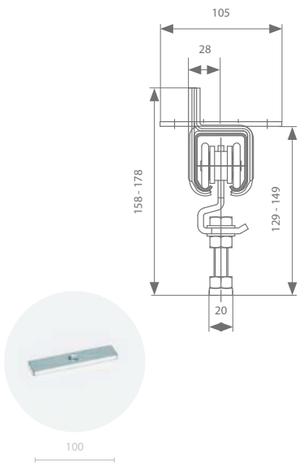

Pièce de fixation	Référence
Galvanisé	127.610

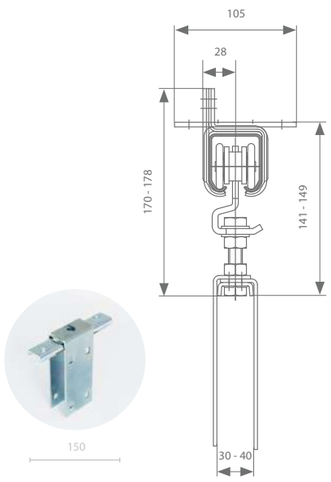

Pièce de fixation	Référence
Galvanisé	127.320

Roulettes avec pièces de fixation - Option 2

Roulette à encombrement réduit

	Poids max. de porte	Référence
Galvanisée avec disques de roue en acier	150 kg	174.250

Pièce de fixation

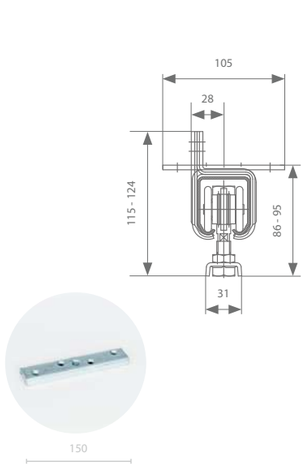

Pièce de fixation	Référence
Galvanisé	127.110

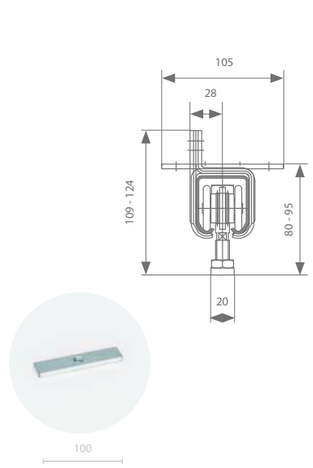

Pièce de fixation	Référence
Galvanisé	127.610

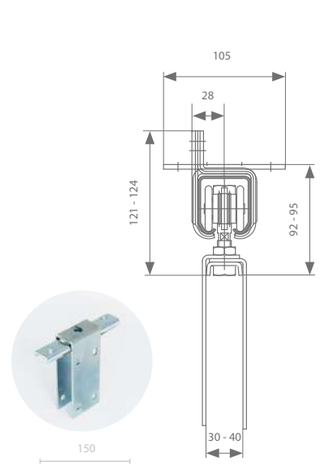

Pièce de fixation	Référence
Galvanisé	127.320

Arrêt

Arrêt
129.610

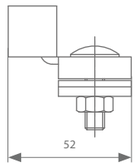

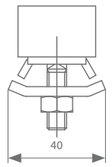

Guidage - Option 1

	Longueur	Référence
Profil de guidage dans la porte (galvanisé)	2000 mm	120.600.200
	3000 mm	120.600.300
	4000 mm	120.600.400
	5000 mm	120.600.500
	6000 mm	120.600.600
	7000 mm	120.600.700
Profil de guidage dans la porte (inox)	2000 mm	120.607.200
	3000 mm	120.607.300
	4000 mm	120.607.400
	5000 mm	120.607.500
	6000 mm	120.607.600
	7000 mm	120.607.700

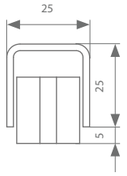

	Référence
Guide (matière synthétique)	129.315

Guidage - Option 2

	Longueur	Référence
Profil de guidage (25 x 25 mm) avec pattes de scellement pour le sol (galvanisé)	2000 mm	120.400.200
	3000 mm	120.400.300
	4000 mm	120.400.400
	5000 mm	120.400.500
	6000 mm	120.400.600
	7000 mm	120.400.700
Profil de guidage (25 x 25 mm) avec pattes de scellement pour le sol (inox)	2000 mm	120.407.200
	3000 mm	120.407.300
	4000 mm	120.407.400
	5000 mm	120.407.500
	6000 mm	120.407.600
	7000 mm	120.407.700

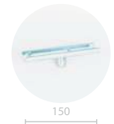

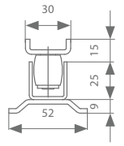

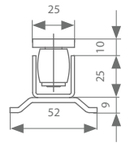

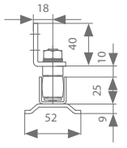

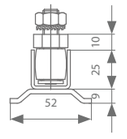

	Matériau	Référence
Guide sur plaque	galvanisé	128.110
Guide sur plaque à souder	galvanisé	128.610
	inox	128.617
Guide sur fer L	galvanisé	128.410
	inox	128.417
Guide sur tige filetée	galvanisé	128.710
	inox	128.717

Guidage - Option 3

Sabot
139.365

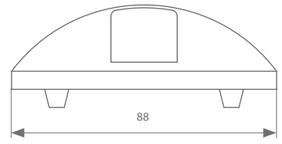

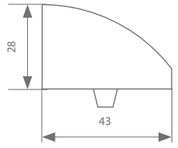

Guidage - Option 4

Guides spéciaux, voir p. 57

Brosses d'étanchéité

Longueur	Longueur poils	Référence
2000 mm	20 mm	139.830.200
3000 mm		139.830.300
3000 mm	20 mm	139.850.300

Poignée

Poignée
139.828

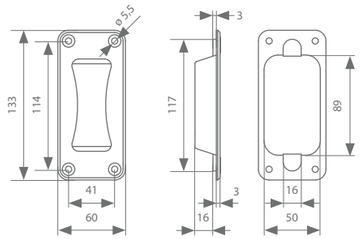

Roulette bâche de camion

Il est très important de choisir les bonnes roulettes lorsque des bâches ou de lourdes toiles murales doivent être accrochées, mais aussi pour pouvoir les déplacer.

voir p. 165 pour plus d'infos.

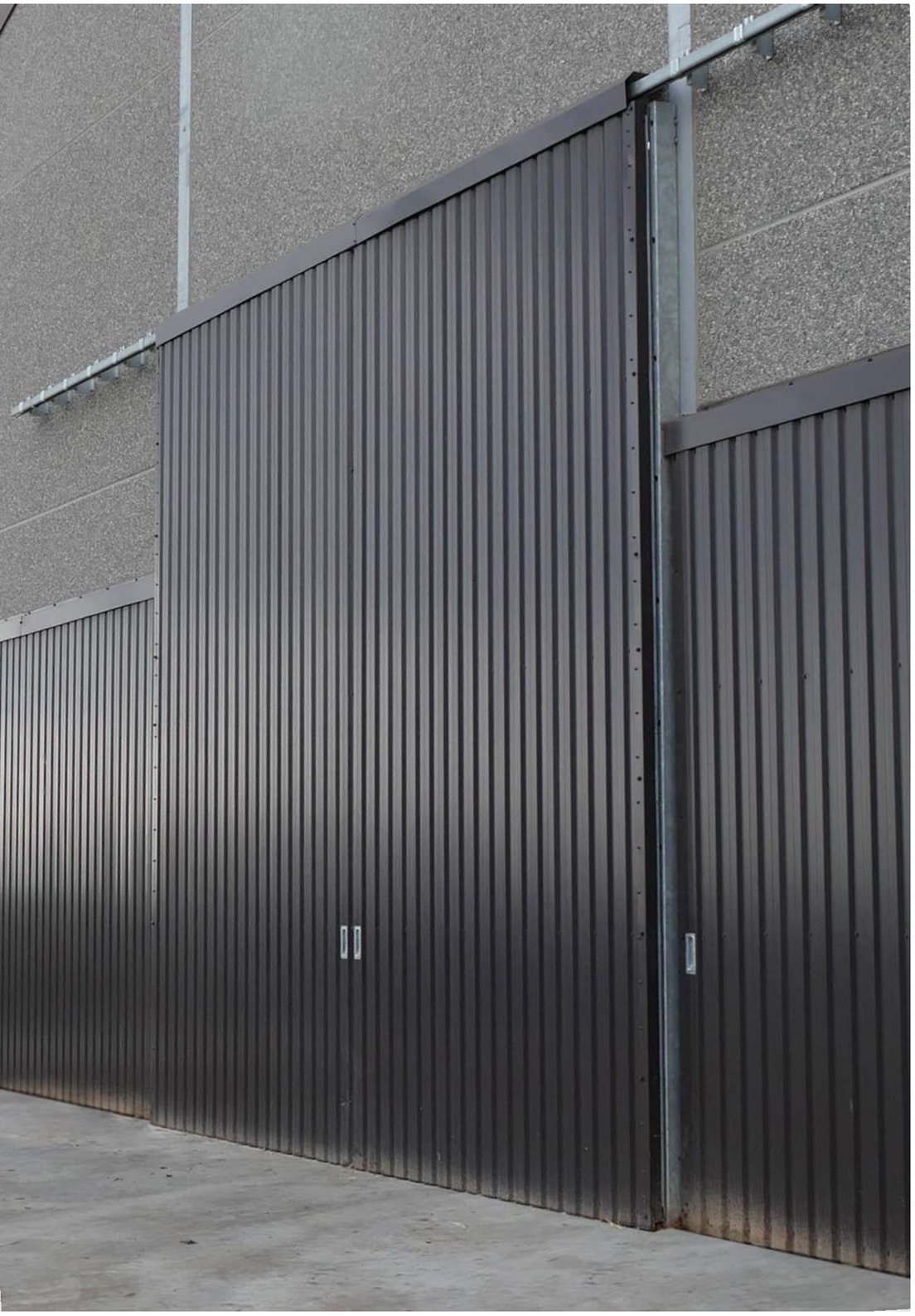

rob
130.000

Les ferrures en acier conviennent pour des portes jusqu'à 400 kg et les ferrures en inox pour des portes jusqu'à 600 kg. Elles disposent d'un profil en acier permettant une fixation au mur ou au plafond au moyen de supports. Ces supports sont conçus pour fixer et en même temps porter le profil. Il faut donc toujours utiliser les supports à souder quand le profil doit être soudé. Les supports de connexion sont toujours nécessaires à chaque extrémité du profil pour connecter les profils entre eux. La porte est toujours rattachée au moyen de 2 rouleaux facilement réglables en hauteur. Les rouleaux sont équipés de roulettes porteuses fermées qui n'ont donc pratiquement plus besoin d'être lubrifiées. Toutes les roulettes sont conçues pour pouvoir absorber de légères inclinaisons du profil. Les rouleaux du guide inférieur sont toujours fabriqués en acier trempé.

LONGUEUR DE PROFIL

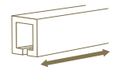

2 | 3 | 4 | 5 | 6 | 7 M

MONTAGE

POIDS DE PORTE

130.000

configurez votre kit

Chemins de roulement

	Poids max. de porte	Longueur	Référence
Chemin de roulement galvanisé	400 kg	2000 mm	130.000.200
		3000 mm	130.000.300
		4000 mm	130.000.400
		5000 mm	130.000.500
		6000 mm	130.000.600
		7000 mm	130.000.700
Chemin de roulement en inox	600 kg	2000 mm	130.007.200
		3000 mm	130.007.300
		4000 mm	130.007.400
		5000 mm	130.007.500
		6000 mm	130.007.600
		7000 mm	130.007.700

Supports de fixation (nécessaires tous les 500-600 mm)

Support mural
131.110
131.117 (inox)

Support mural à vis
131.120
131.127 (inox)

Support plafond
131.210
131.217 (inox)

Support plafond à vis
131.220
131.227 (inox)

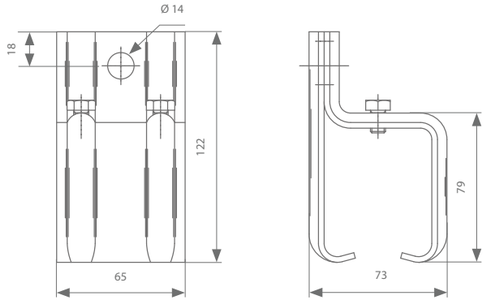

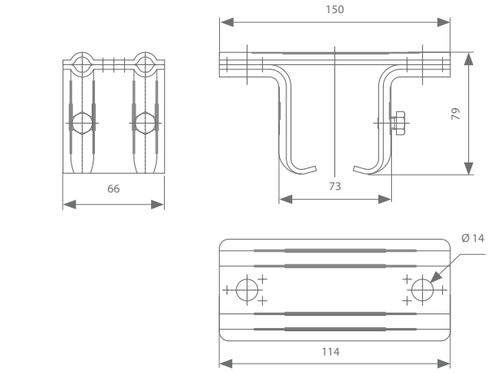

Support à souder
131.130.1
131.137.1 (inox)

Support à souder à vis
131.290
131.297 (inox)

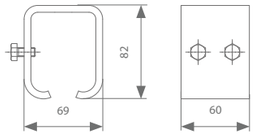

Support sur tige filetée
131.310
131.317 (inox)

Support à vis sur tige filetée
131.320
131.327 (inox)

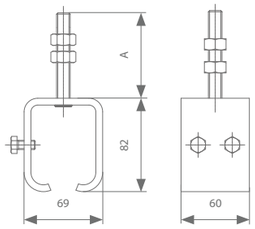

	Référence
Support sur tige filetée A: 75 mm	131.310
Support sur tige filetée A: 120 mm	131.310.012
Support sur tige filetée A: 150 mm	131.310.015
Support sur tige filetée A: 200 mm	131.310.020

	Référence
Support à vis sur tige filetée A: 75 mm	131.320
Support à vis sur tige filetée A: 120 mm	131.320.012
Support à vis sur tige filetée A: 150 mm	131.320.015
Support à vis sur tige filetée A: 200 mm	131.320.020

Support à vis
131.450

Si le support sur tige filetée est connecté à la pièce de fixation, le profil peut être fixé au mur

Pièce de fixation
131.910
131.917 (inox)

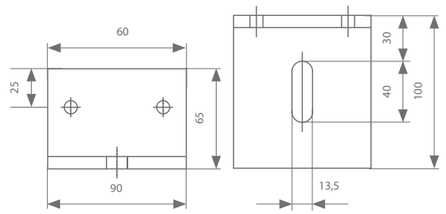

Si 2 supports sur tige filetée sont connectés à la double pièce de fixation, on peut fixer 2 profils au mur

Double pièce de fixation
131.930

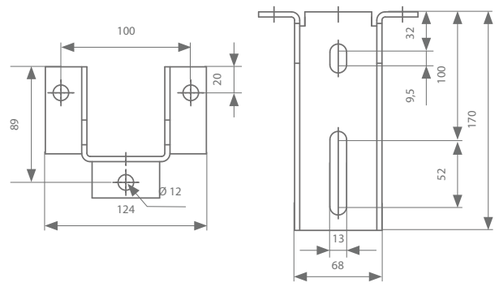

Roulettes avec pièces de fixation - Option 1

Roulette à boulon fixe

Roulette simple à boulon fixe	Poids max. de porte	Référence
Galvanisée avec disques de roue en acier	150 kg	134.110
Galvanisée avec disques en matière synthétique	105 kg	134.115
Inox avec disques de roue en inox, roulements en acier	300 kg	134.117
Inox avec disques de roue en inox, roulements en inox	300 kg	134.117.02
Inox avec disques de roue en matière synthétique, roulements en acier	105 kg	134.115.07
Roulette double à boulon fixe		
Galvanisée avec disques de roue en acier	300 kg	134.120
Galvanisée avec disques en matière synthétique	210 kg	134.125
Inox avec disques de roue en inox, roulements en acier	400 kg	134.127
Inox avec disques de roue en inox, roulements en inox	400 kg	134.127.02
Inox avec disques de roue en matière synthétique, roulements en acier	210 kg	134.125.07
Roulette triple à boulon fixe		
Inox avec disques de roue en inox, roulements en acier	400 kg	134.130
Galvanisée avec disques en matière synthétique, roulements en inox	280 kg	134.135

Pièce de fixation

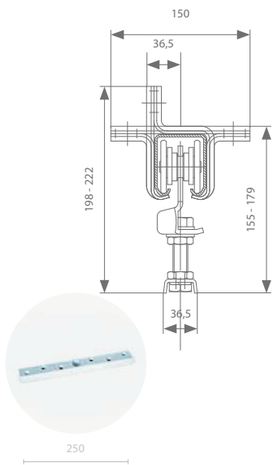

Pièce de fixation	Référence
Galvanisé	137.110

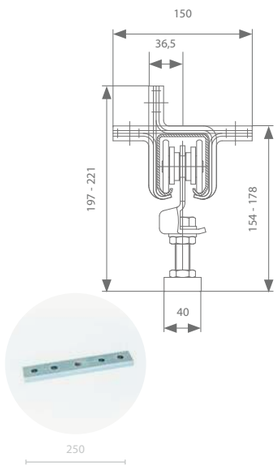

Pièce de fixation	Référence
Galvanisé	137.610
Inox	137.617

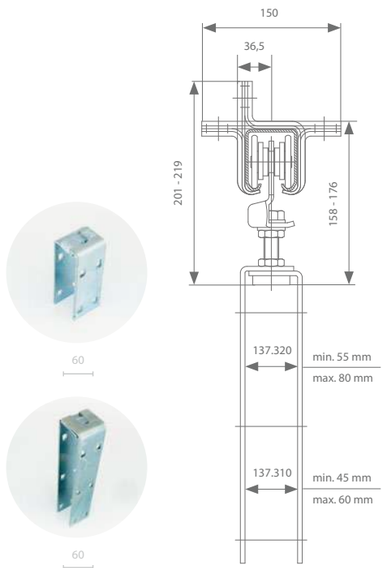

Pièce de fixation	Hauteur	Référence
Galvanisé	160 mm	137.310
	320 mm	137.310

Roulettes avec pièces de fixation - Option 2

Roulette à boulon mobile

Roulette simple à boulon mobile	Poids max. de porte	Référence
Galvanisée avec disques de roue en acier	150 kg	134.210
Galvanisée avec disques en matière synthétique	105 kg	134.215
Inox avec disques de roue en inox, roulements en acier	300 kg	134.217
Inox avec disques de roue en inox, roulements en inox	300 kg	134.217.02
Inox avec disques de roue en matière synthétique, roulements en acier	105 kg	134.215.07
Roulette double à boulon mobile		
Galvanisée avec disques de roue en acier	300 kg	134.240
Galvanisée avec disques en matière synthétique	210 kg	134.245
Inox avec disques de roue en inox, roulements en acier	600 kg	134.247
Inox avec disques de roue en inox, roulements en inox	600 kg	134.247.02
Inox avec disques de roue en matière synthétique, roulements en acier	210 kg	134.245.07

Pièce de fixation

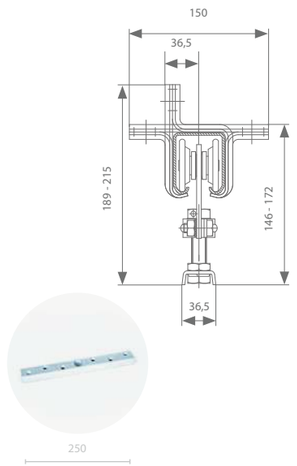

Pièce de fixation	Référence
Galvanisé	137.110

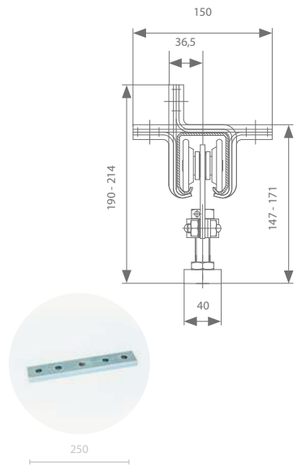

Pièce de fixation	Référence
Galvanisé	137.610
Inox	137.617

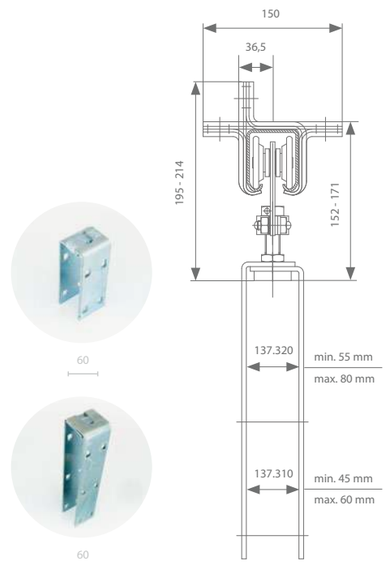

Pièce de fixation	Hauteur	Référence
Galvanisé	160 mm	137.310
	320 mm	137.310

Roulettes avec pièces de fixation - Option 3

Roulette à encombrement réduit

	Poids max. de porte	Référence
Galvanisée avec disques de roue en acier	300 kg	134.250
Galvanisée avec disques en matière synthétique	210 kg	134.255
Inox avec disques de roue en inox, roulements en acier	540 kg	134.257
Inox avec disques de roue en inox, roulements en inox	540 kg	134.257.02
Inox avec disques de roue en matière synthétique, roulements en acier	210 kg	134.255.07

Pièce de fixation

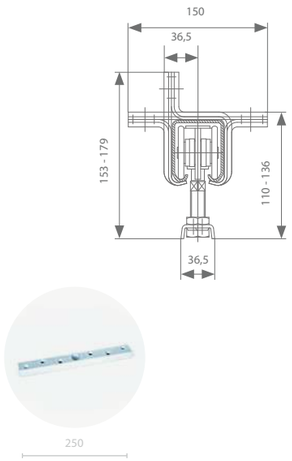

Pièce de fixation	Référence
Galvanisé	137.110

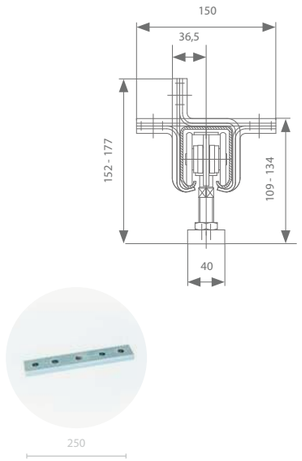

Pièce de fixation	Référence
Galvanisé	137.610
Inox	137.617

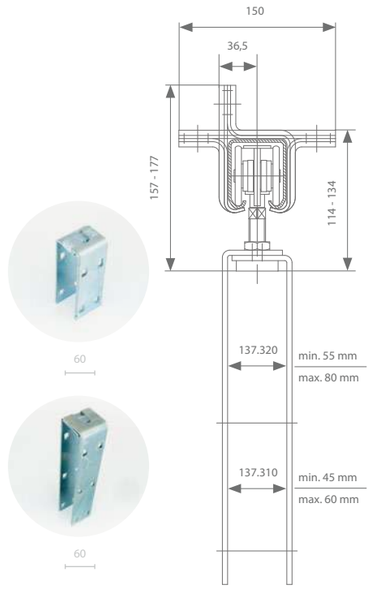

Pièce de fixation	Hauteur	Référence
Galvanisé	160 mm	137.310
	320 mm	137.320

Arrêt

Arrêt
139.610
139.617 (inox)

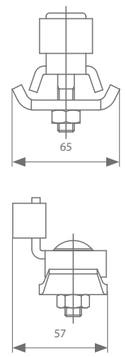

Si les portes sont lourdes, un dispositif d'arrêt de porte approprié est tout aussi important qu'une bonne suspension. Si l'arrrêt est provoqué par le simple fait que les roulettes viennent buter contre l'arrêt dans le profil, cela peut facilement endommager les roulettes et la suspension du profil. L'utilisation d'un arrêt à ressort, contre lequel la porte viendra buter, permettra d'éviter des problèmes.

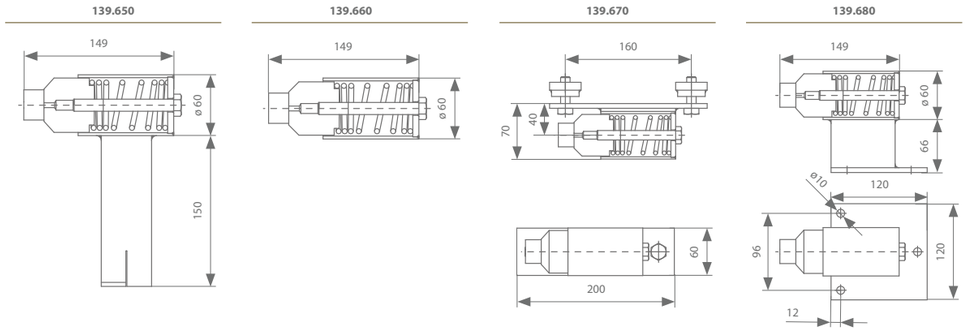

Guidage - Option 1

	Longueur	Référence
Profil de guidage dans la porte (galvanisé)	2000 mm	130.600.200
	3000 mm	130.600.300
	4000 mm	130.600.400
	5000 mm	130.600.500
	6000 mm	130.600.600
	7000 mm	130.600.700
Profil de guidage dans la porte (inox)	2000 mm	130.607.200
	3000 mm	130.607.300
	4000 mm	130.607.400
	5000 mm	130.607.500
	6000 mm	130.607.600
	7000 mm	130.607.700

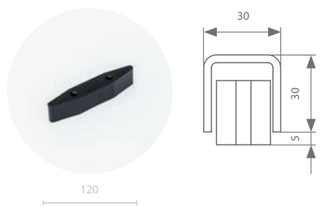

	Référence
Guide (matière synthétique)	139.315

Guidage - Option 2

	Longueur	Référence
Profil de guidage (30 x 30 mm) avec pattes de scellement pour le sol (galvanisé)	2000 mm	130.400.200
	3000 mm	130.400.300
	4000 mm	130.400.400
	5000 mm	130.400.500
	6000 mm	130.400.600
	7000 mm	130.400.700
Profil de guidage (30 x 30 mm) avec pattes de scellement pour le sol (inox)	2000 mm	130.407.200
	3000 mm	130.407.300
	4000 mm	130.407.400
	5000 mm	130.407.500
	6000 mm	130.407.600
	7000 mm	130.407.700

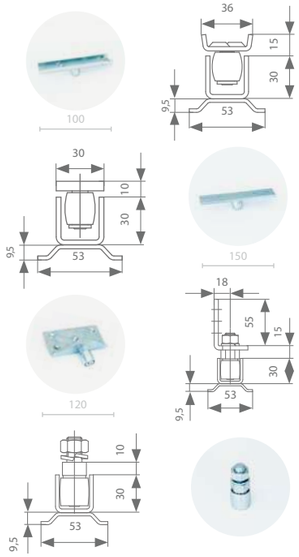

	Matériau	Référence
Guide sur plaque	galvanisé	138.110
Guide sur plaque à souder	galvanisé	138.610
	inox	138.617
Guide sur fer L	galvanisé	138.410
	inox	138.417
Guide sur tige filetée	galvanisé	138.710
	inox	138.717

Guidage - Option 3

Sabot
139.365

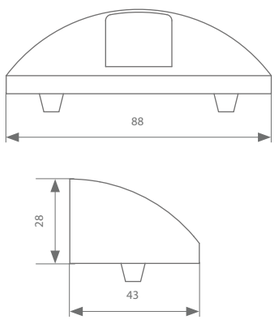

Guidage - Option 4

Guides spéciaux, voir p. 57

Brosses d'étanchéité

Longueur	Longueur poils	Référence
2000 mm	20 mm	139.830.200
3000 mm		139.830.300
3000 mm	20 mm	139.850.300

Cache

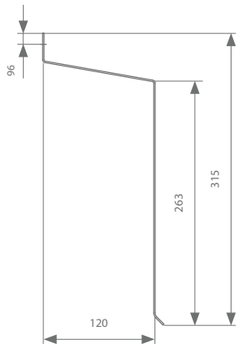

	Largeur de porte max.	Matériau	Longueur	Référence
Cache	1500 mm	galvanisé	3000 mm	139.910

Accessoires supplémentaires	Nombre	Référence
Pair d'embouts	1 x	139.920
Pièce de suspension	chaque 1000 mm	139.930
Pièce de jonction	Raccord avec la cache suivante	139.940

Protection contre les chutes

Les pièces spéciales empêchent la porte de tomber au cas où le boulon de fixation des roulettes viendrait à se desserrer ou à casser. Il faut toujours placer deux sécurités par porte.

139.720

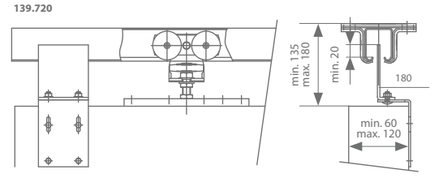

Poignée

Poignée
139.828

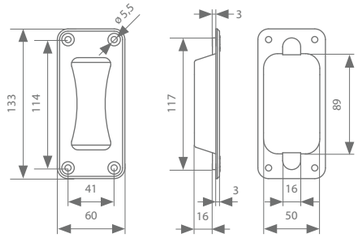

Roulette bâche de camion

Il est très important de choisir les bonnes roulettes lorsque des bâches ou de lourdes toiles murales doivent être accrochées, mais aussi pour pouvoir les déplacer.

voir p. 165 pour plus d'infos.

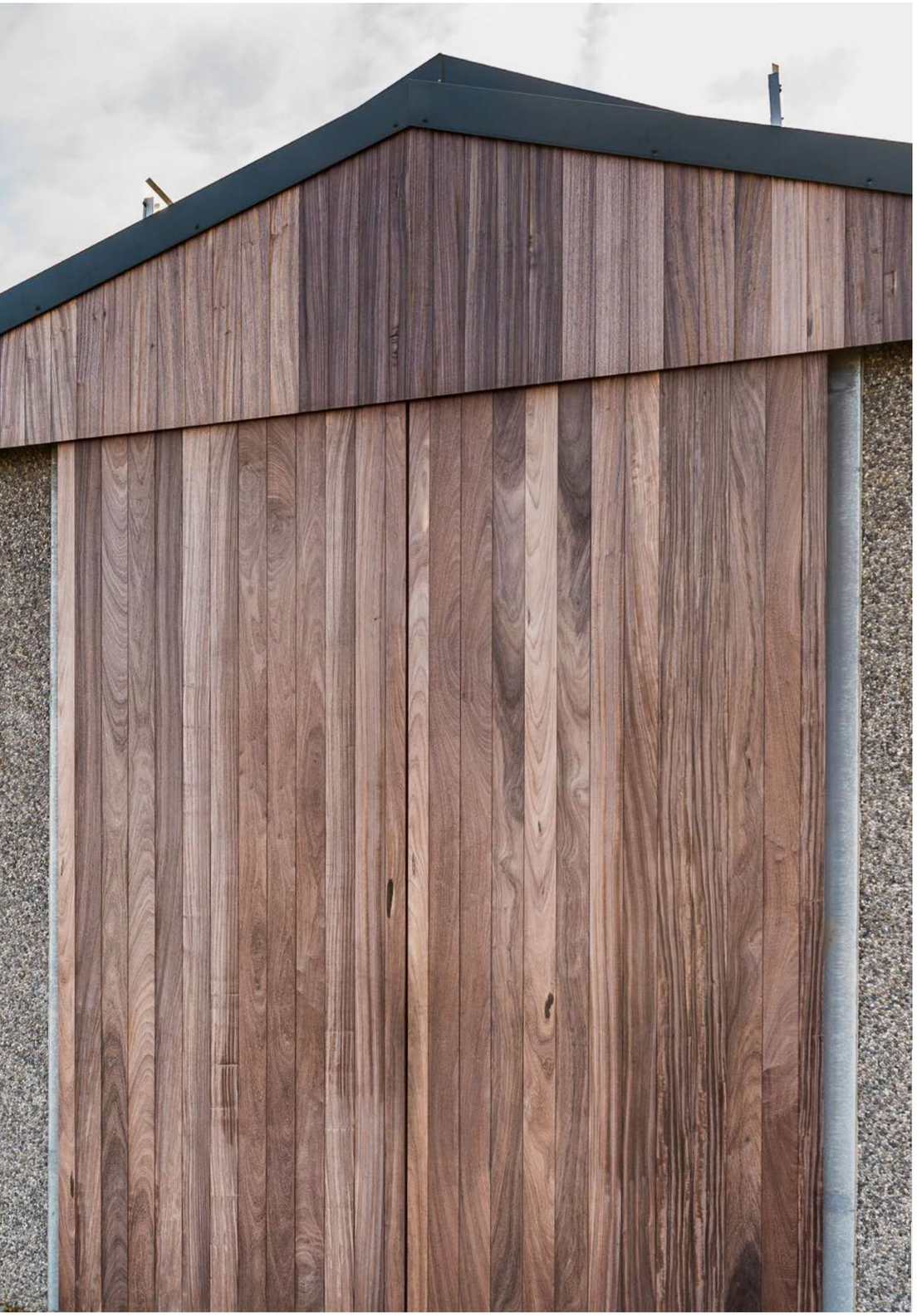

rob
140.000

Ces ferrures en acier conviennent pour des portes jusqu'à 800 kg. Elles disposent d'un profil en acier permettant une fixation au mur ou au plafond au moyen de supports. Ces supports sont conçus pour fixer et en même temps porter le profil. Il faut donc toujours utiliser les supports à souder quand le profil doit être soudé. Les supports à vis sont toujours nécessaires à chaque extrémité du profil pour connecter les profils entre eux. La porte est toujours rattachée au moyen de 2 rouleaux facilement réglables en hauteur. Les rouleaux sont équipés de roulettes porteuses fermées qui n'ont donc pratiquement plus besoin d'être lubrifiées. Toutes les roulettes sont conçues pour pouvoir absorber de légères inclinaisons du profil. Les rouleaux du guide inférieur sont toujours fabriqués en acier trempé et munis de roulements à aiguilles.

LONGUEUR DE PROFIL

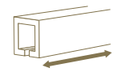

2 | 3 | 4 | 5 | 6 | 7 M

MONTAGE

POIDS DE PORTE

configurez votre kit

Chemins de roulement

	Poids max. de porte	Longueur	Référence
Chemin de roulement galvanisé	800 kg	2000 mm	140.000.200
		3000 mm	140.000.300
		4000 mm	140.000.400
		5000 mm	140.000.500
		6000 mm	140.000.600
		7000 mm	140.000.700

Supports de fixation (nécessaires tous les 500-600 mm)

Support mural
141.130

Support mural
141.140

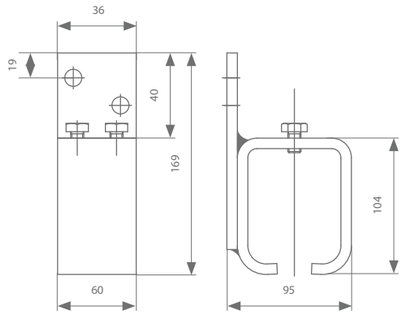

Support plafond
141.230

Support plafond à vis
141.240

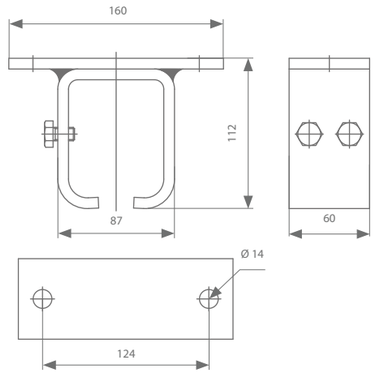

Support à souder
141.130.1

Support à souder à vis
141.290

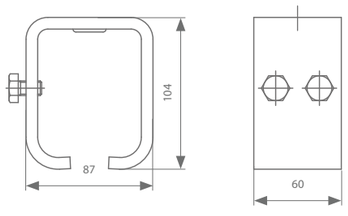

Support sur tige filetée
141.310

Support à vis sur tige filetée
141.320

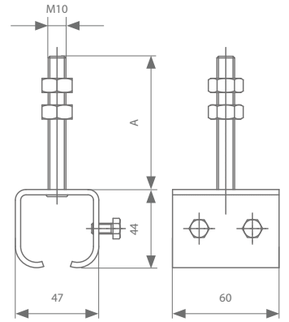

	Référence
Support sur tige filetée A: 75 mm	141.310
Support sur tige filetée A: 120 mm	141.310.012
Support sur tige filetée A: 150 mm	141.310.015
Support sur tige filetée A: 200 mm	141.310.020

	Référence
Support à vis sur tige filetée A: 75 mm	141.320
Support à vis sur tige filetée A: 120 mm	141.320.012
Support à vis sur tige filetée A: 150 mm	141.320.015
Support à vis sur tige filetée A: 200 mm	141.320.020

Si le support sur tige filetée est connecté à la pièce de fixation, le profil peut être fixé au mur

Pièce de fixation
141.910

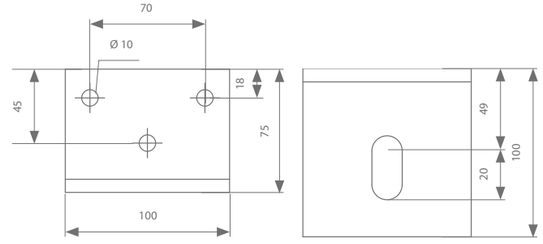

Si 2 supports sur tige filetée sont connectés à la double pièce de fixation, on peut fixer 2 profils au mur

Double pièce de fixation
141.930

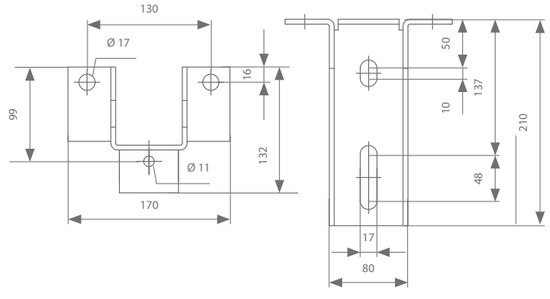

Roulettes avec pièces de fixation - Option 1

Roulette à boulon mobile

Roulette simple à boulon mobile	Poids max. de porte	Référence
Galvanisée avec disques de roue en acier	400 kg	144.210

Roulette double à boulon mobile		
Galvanisée avec disques de roue en acier	800 kg	144.240

Pièce de fixation

Pièce de fixation
147.610

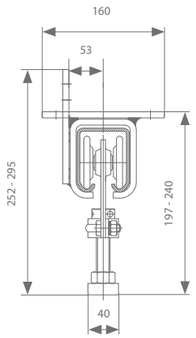

Pièce de fixation
147.320

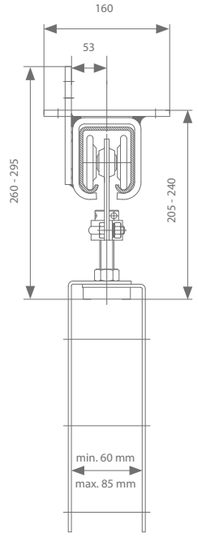

Roulettes avec pièces de fixation - Option 2

Roulette à encombrement réduit

Roulette simple à boulon fixe	Poids max. de porte	Référence
Galvanisée avec disques de roue en acier	800 kg	144.250

Pièce de fixation

Pièce de fixation
147.610

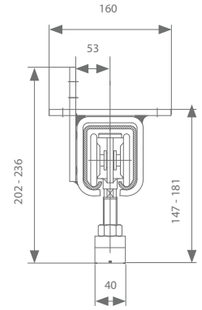

Pièce de fixation
147.320

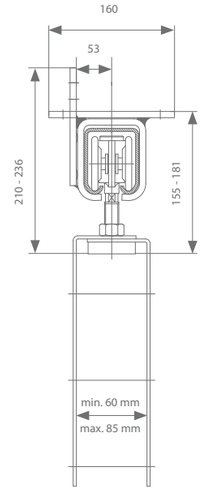

Arrêt

Arrêt
149.610

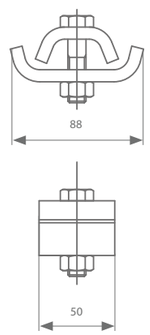

Si les portes sont lourdes, un dispositif d'arrêt de porte approprié est tout aussi important qu'une bonne suspension. Si l'arrrêt est provoqué par le simple fait que les roulettes viennent buter contre l'arrêt dans le profil, cela peut facilement endommager les roulettes et la suspension du profil. L'utilisation d'un arrêt à ressort, contre lequel la porte viendra buter, permettra d'éviter des problèmes.

139.650

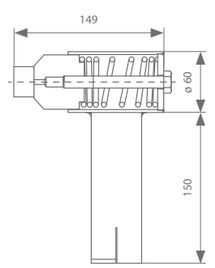

139.660

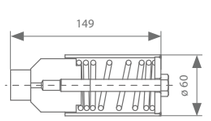

139.670

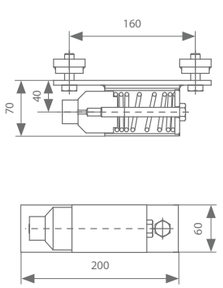

139.680

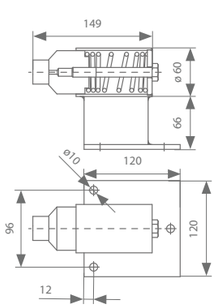

Guidage - Option 1

	Longueur	Référence
Profil de guidage dans la porte (galvanisé)	2000 mm	140.600.200
	3000 mm	140.600.300
	4000 mm	140.600.400
	5000 mm	140.600.500
	6000 mm	140.600.600
	7000 mm	140.600.700
Profil de guidage dans la porte (inox)	2000 mm	140.607.200
	3000 mm	140.607.300
	4000 mm	140.607.400
	5000 mm	140.607.500
	6000 mm	140.607.600
	7000 mm	140.607.700

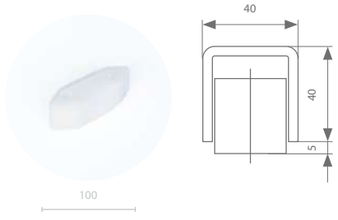

	Référence
Guide (matière synthétique)	149.315

Guidage - Option 2

	Longueur	Référence
Profil de guidage (40 x 40 mm) avec pattes de scellement pour le sol (galvanisé)	2000 mm	140.400.200
	3000 mm	140.400.300
	4000 mm	140.400.400
	5000 mm	140.400.500
	6000 mm	140.400.600
	7000 mm	140.400.700
Profil de guidage (40 x 40 mm) avec pattes de scellement pour le sol (inox)	2000 mm	140.407.200
	3000 mm	140.407.300
	4000 mm	140.407.400
	5000 mm	140.407.500
	6000 mm	140.407.600
	7000 mm	140.407.700

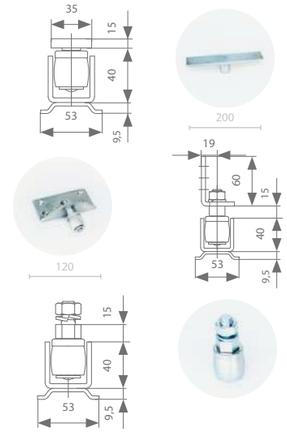

	Matériau	Référence
Guide sur plaque à souder	galvanisé	148.610
Guide sur fer L	galvanisé	148.410
Guide sur tige filetée	galvanisé	148.710

Guidage - Option 3

Guides spéciaux, voir p. 57

Brosses d'étanchéité

Longueur	Longueur poils	Référence
2000 mm	20 mm	139.830.200
3000 mm		139.830.300
3000 mm	20 mm	139.850.300

Protection contre les chutes

Les pièces spéciales empêchent la porte de tomber au cas où le boulon de fixation des roulettes viendrait à se desserrer ou à casser. Il faut toujours placer deux sécurités par porte.

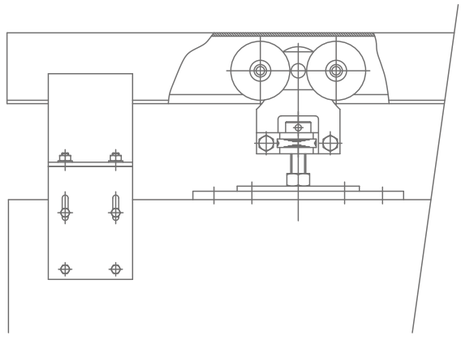

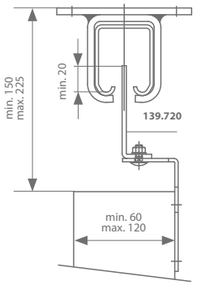

Poignée

Poignée
139.828

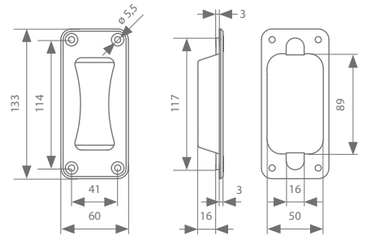

Roulette bâche de camion

Il est très important de choisir les bonnes roulettes lorsque des bâches ou de lourdes toiles murales doivent être accrochées, mais aussi pour pouvoir les déplacer.

voir p. 165 pour plus d'infos.

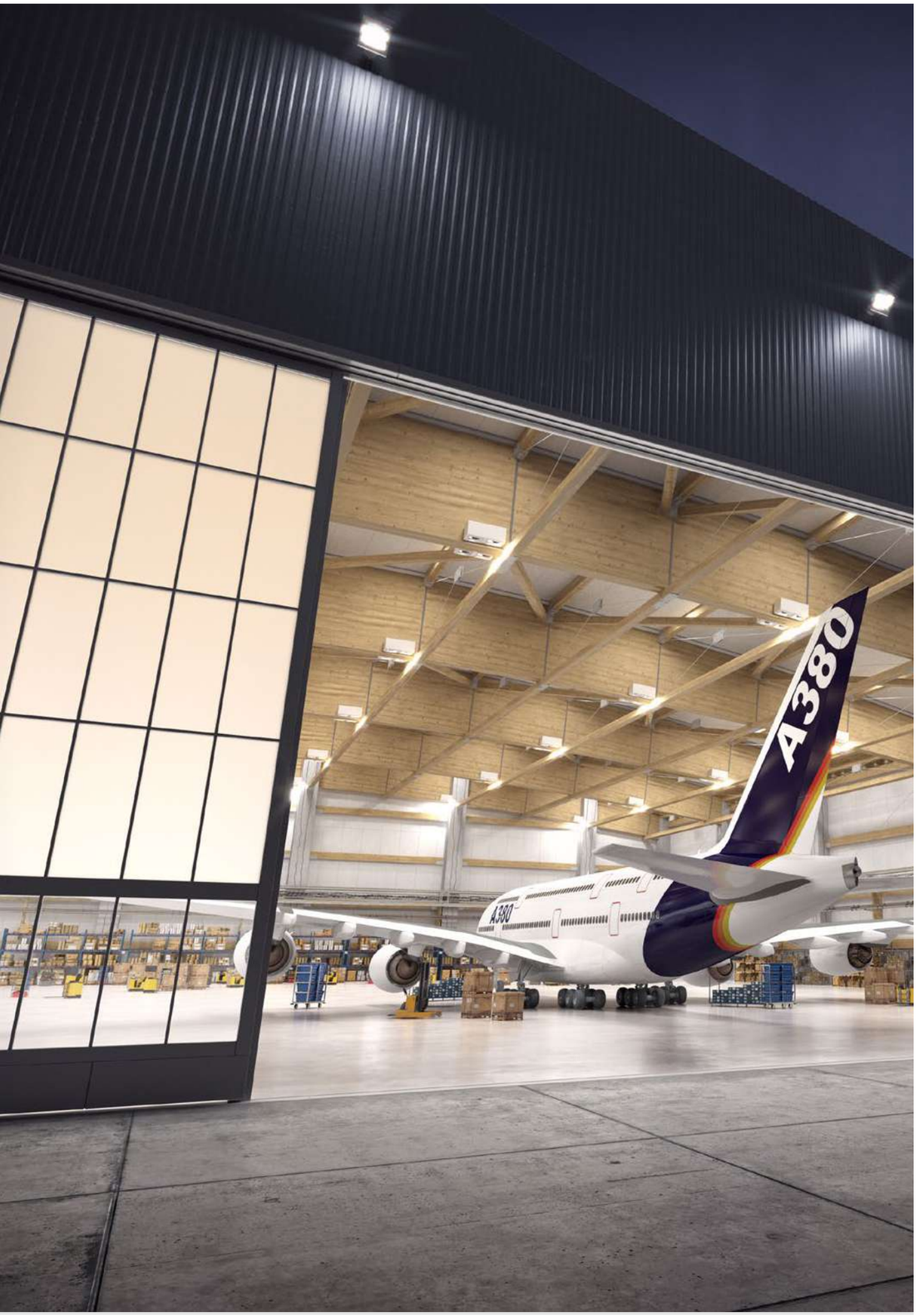

rob
250.000

Ces ferrures en acier conviennent pour des portes jusqu'à 1800 kg. Elles disposent d'un profil en acier permettant une fixation au mur ou au plafond au moyen de supports. Ces supports sont conçus pour fixer et en même temps porter le profil. Il faut donc toujours utiliser les supports à souder quand le profil doit être soudé. Les supports à vis sont toujours nécessaires à chaque extrémité du profil pour connecter les profils entre eux. La porte est toujours rattachée au moyen de 2 rouleaux facilement réglables en hauteur. Les rouleaux sont équipés de roulettes porteuses fermées qui n'ont donc pratiquement plus besoin d'être lubrifiées. Toutes les roulettes sont conçues pour pouvoir absorber de légères inclinaisons du profil. Les rouleaux du guide inférieur sont toujours fabriqués en acier trempé et munis de roulements à aiguilles.

LONGUEUR DE PROFIL

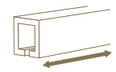

3 | 6 M

MONTAGE

POIDS DE PORTE

Chemins de roulement

	Poids max. de porte	Longueur	Référence
Chemin de roulement brut	1800 kg	3000 mm 6000 mm	250.000.300.2 250.000.600.2

Supports de fixation (nécessaires tous les 500-600 mm)

Support mural
251.130

Support mural
251.140

Support plafond
251.230

Support plafond
251.240

Support à souder
251.130.1

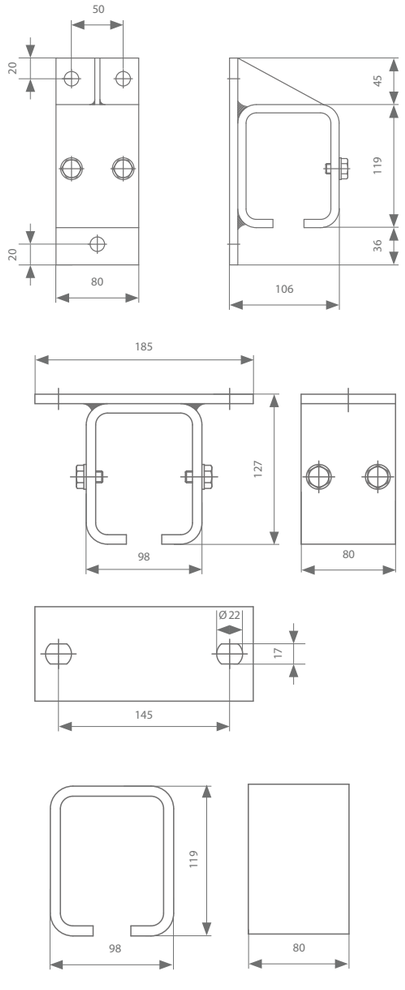

Support sur tige filetée
251.310

Support sur tige filetée
251.340

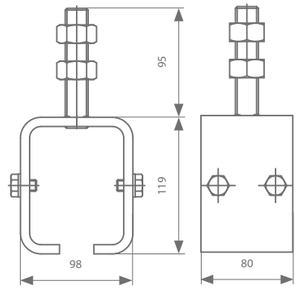

	Référence
Support sur tige filetée A: 95 mm	251.310
Support sur tige filetée A: 120 mm	251.310.012
Support sur tige filetée A: 150 mm	251.310.015
Support sur tige filetée A: 200 mm	251.310.020

	Référence
Support à vis sur tige filetée A: 795 mm	251.340
Support à vis sur tige filetée A: 120 mm	251.340.012
Support à vis sur tige filetée A: 150 mm	251.340.015
Support à vis sur tige filetée A: 200 mm	251.340.020

Roulettes avec pièces de fixation - Option 1

Roulette à boulon mobile

Roulette simple à boulon fixe	Poids max. de porte	Référence
Galvanisée avec disques de roue en acier	1800 kg	254.240

Pièce de fixation

Pièce de fixation
157.610

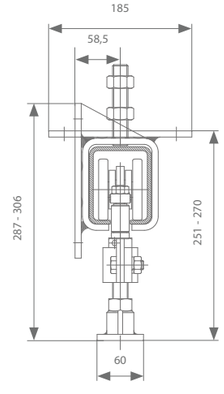

Roulettes avec pièces de fixation - Option 2

Roulette à encombrement réduit

Roulette simple à boulon fixe	Poids max. de porte	Référence
Galvanisée avec disques de roue en acier	1800 kg	254.120.10

Pièce de fixation

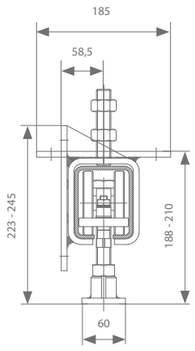

Arrêt

Arrêt
249.610

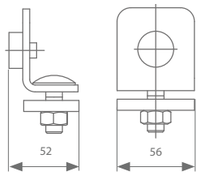

Si les portes sont lourdes, un dispositif d'arrêt de porte approprié est tout aussi important qu'une bonne suspension. Si l'arrrêt est provoqué par le simple fait que les roulettes viennent buter contre l'arrêt dans le profil, cela peut facilement endommager les roulettes et la suspension du profil. L'utilisation d'un arrêt à ressort, contre lequel la porte viendra buter, permettra d'éviter des problèmes.

139.650

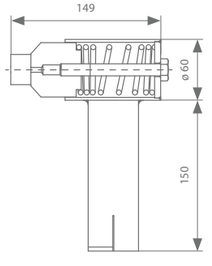

139.660

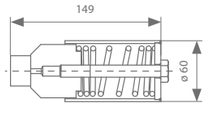

139.670

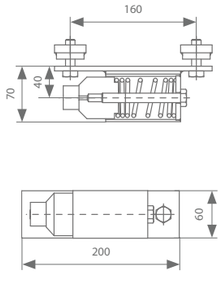

139.680

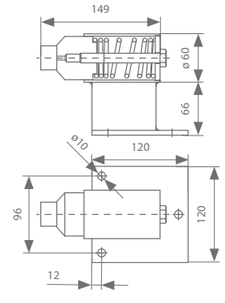

Guidage - Option 1

	Longueur	Référence
Profil de guidage (50 x 50 mm) avec pattes de scellement pour le sol (laguage RAL9006)	3000 mm 6000 mm	150.400.300 150.400.600
Profil de guidage (50 x 50 mm) sans pattes de scellement pour le sol (laguage RAL 9006)	3000 mm 6000 mm	150.600.300 150.600.600

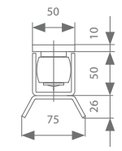

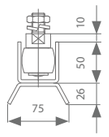

	Matériau	Référence
Guide sur plaque à souder	galvanisé	158.610
Guide sur tige filetée	galvanisé	158.710

Guidage - Option 2

Guides spéciaux, voir p. 57

Brosses d'étanchéité

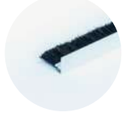

Longueur	Longueur poils	Référence
2000 mm	20 mm	139.830.200
3000 mm		139.830.300
3000 mm	20 mm	139.850.300

Protection contre les chutes

Les pièces spéciales empêchent la porte de tomber au cas où le boulon de fixation des roulettes viendrait à se desserrer ou à casser. Il faut toujours placer deux sécurités par porte.

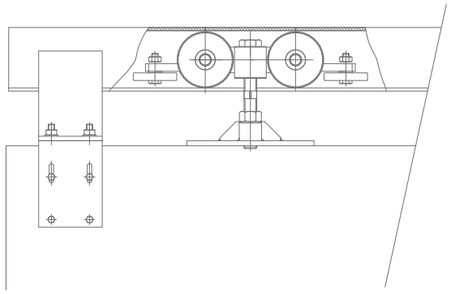

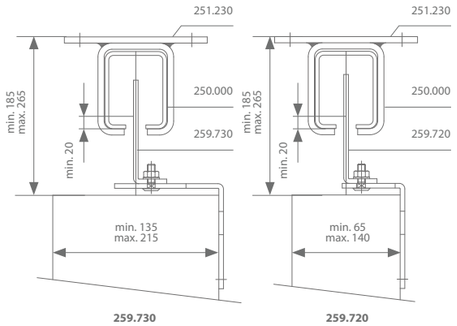

259.730 **259.720**

Poignée

Poignée
139.828

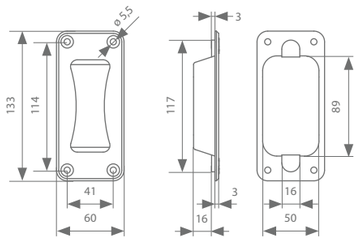

Roulette
bâche de camion

Il est très important de choisir les bonnes roulettes lorsque des bâches ou de lourdes toiles murales doivent être accrochées, mais aussi pour pouvoir les déplacer.

voir p. 165 pour plus d'infos.

ferrures de porte coulissant droit
GUIDES SPÉCIAUX

Guides sur axe

129.210

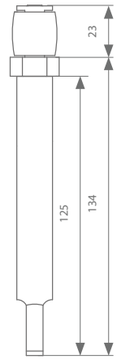

139.220

149.220

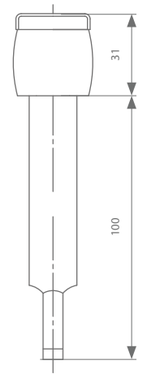

149.270
149.280
149.290

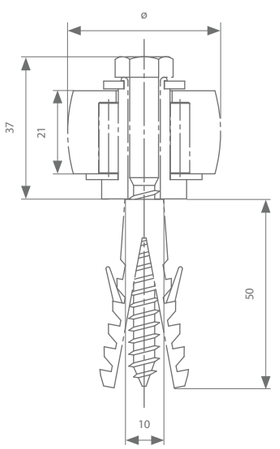

Roulette en fer	Diamètre	Roulette en matière synthétique
149.270	40 mm	149.275
149.280	50 mm	149.285
149.290	60 mm	149.295

CONFIGURATEUR DE PRODUIT
60 - 180 KG

Poids max. de la porte			60kg	80 kg	180 kg	150 kg
			110.000	120.000	120.007	170.000
Rail de roulement		2 m	110.000.200	120.000.200	120.007.200	170.000.200
		3 m	110.000.300	120.000.300	120.007.300	170.000.300
		4 m	110.000.400	120.000.400	120.007.400	170.000.400
		5 m	110.000.500	120.000.500	120.007.500	170.000.500
		6 m	110.000.600	120.000.600	120.007.600	170.000.600
		7 m	/	120.000.700	120.007.700	170.000.700
Supports	Support plafond	À placer tous les 500-600 mm	111.230	121.210	121.217	171.230
	Support à vis plafond	À chaque extrémité ou comme connexion	111.240	121.220	121.227	171.270
	Support mural	À placer tous les 500-600 mm	111.130	121.110	121.117	171.110
	Support à vis mural	À chaque extrémité ou comme connexion	111.140	121.120	121.127	171.120
	Support sur tige filetée	À placer tous les 500-600 mm	111.310	121.310	121.317	171.310
	Support à vis sur tige filetée	À chaque extrémité ou comme connexion	111.320	121.320	121.327	171.330
	Pièce de fixation	À combiner avec un support sur tige filetée	/	121.910	121.917	121.910
Roulettes	Roulette simple à boulon fixe	2 x	114.110 (40 kg)	124.110 (60 kg)	124.117.02 (100 kg)	174.110 (100 kg)
	Roulette double à boulon fixe	2 x	114.120 (60 kg)	124.160 (80 kg)	124.167.02 (180 kg)	174.120 (150kg)
	Roulette simple à boulon mobile	2 x	/	124.210 (60 kg)	124.217.02 (100 kg)	/
	Roulette double à boulon mobile	2 x	/	124.260 (80 kg)	124.267.02 (180 kg)	/
	Roulette à encombrement réduit	2 x	/	124.250 (80 kg)	124.257.02 (180 kg)	174.250 (150 kg)
Arrêt		2 x	119.610	129.610	129.617	129.610

Poids max. de la porte			60kg	80 kg	180 kg	150 kg
			110.000	120.000	120.007	170.000
Platines de fixation	Platine de fixation pour portes en bois	2 x	117.110	127.110	/	127.110
	Platine de fixation pour porte en acier	2 x	/	127.160	127.617	127.610
	Plaque verticale pour portes en bois	2 x	/	127.320	/	127.320
Guidage	Profil de guidage dans la porte	2 m	/	120.600.200	120.607.200	120.600.200
		3 m	/	120.600.300	120.607.300	120.600.300
		4 m	/	120.600.400	120.607.400	120.600.400
		5 m	/	120.600.500	120.607.500	120.600.500
		6 m	110.600.600	120.600.600	120.607.600	120.600.600
		7 m	/	120.600.700	120.607.700	120.600.700
	Guide		119.315	129.315	129.315	129.315
	Profil de guidage avec pattes de scellement pour le sol	2 m	/	120.400.200	120.407.200	120.400.200
		3 m	/	120.400.300	120.407.300	120.400.300
		4 m	/	120.400.400	120.407.400	120.400.400
		5 m	/	120.400.500	120.407.500	120.400.500
		6 m	/	120.400.600	120.407.600	120.400.600
		7 m	/	120.400.700	120.407.700	120.400.700
	Guide sur plaque		/	128.110	/	128.110
	Guide sur plaque à souder		/	128.610	128.617	128.610
	Guide sur fer L		/	128.410	128.417	128.410
	Guide sur tige filetée		/	128.710	/	128.710
Poignée			139.828	139.828	139.828	139.828

CONFIGURATEUR DE PRODUIT
400 - 1800 KG

Poids max. de la porte			400kg	600 kg	800 kg	1800 kg
			130.000	130.007	140.000	250.000
Rail de roulement		2 m	130.000.200	130.007.200	140.000.200	/
		3 m	130.000.300	130.007.300	140.000.300	250.000.300.2
		4 m	130.000.400	130.007.400	140.000.400	/
		5 m	130.000.500	130.007.500	140.000.500	/
		6 m	130.000.600	130.007.600	140.000.600	250.000.600.2
		7 m	130.000.700	130.007.700	140.000.700	/
Supports	Support plafond	À placer tous les 500-600 mm	131.210	131.217	141.230	251.230
	Support à vis plafond	À chaque extrémité ou comme connexion	131.220	131.227	141.240	251.240
	Support mural	À placer tous les 500-600 mm	131.110	131.117	131.130	251.130
	Support à vis mural	À chaque extrémité ou comme connexion	131.120	131.127	131.140	251.140
	Support sur tige filetée	À placer tous les 500-600 mm	131.310	131.317	141.310	251.310
	Support à vis sur tige filetée	À chaque extrémité ou comme connexion	131.320	131.327	141.320	251.340
	Pièce de fixation	À combiner avec un support sur tige filetée	131.910	131.917	141.910	/
Roulettes	Roulette simple à boulon fixe	2 x	134.110 (150 kg)	134.117.02 (300 kg)	/	/
	Roulette double à boulon fixe	2 x	134.120 (300 kg)	134.127.02 (400 kg)	/	/
	Roulette triple à boulon fixe	2 x	134.130 (400 kg)	/	/	/
	Roulette simple à boulon mobile	2 x	134.210 (150 kg)	134.217.02 (300 kg)	144.210 (400 kg)	/
	Roulette double à boulon mobile	2 x	134.240 (300 kg)	134.247.02 (600 kg)	144.240 (800 kg)	254.240 (1800 kg)
	Roulette à encombrement réduit	2 x	134.250 (300 kg)	134.257.02 (540 kg)	144.250 (800 kg)	254.120.10 (1800 kg)

Poids max. de la porte			400kg	600 kg	800 kg	1800 kg
			130.000	130.007	140.000	250.000
Arrêt		2 x	139.610	139.617	149.610	249.610
Platines de fixation	Platine de fixation pour portes en bois	2 x	137.110	/	147.610	157.610
	Platine de fixation pour porte en acier	2 x	137.610	137.617	147.610	157.610
	Plaque verticale pour portes en bois	2 x	137.320	/	147.320	/
Guidage	Profil de guidage dans la porte	2 m	130.600.200	130.607.200	140.600.200	150.600.xxx
		3 m	130.600.300	130.607.300	140.600.300	150.600.xxx
		4 m	130.600.400	130.607.400	140.600.400	150.600.xxx
		5 m	130.600.500	130.607.500	140.600.500	150.600.xxx
		6 m	130.600.600	130.607.600	140.600.600	150.600.xxx
		7 m	130.600.700	130.607.700	140.600.700	150.600.xxx
	Guide		139.315	139.315	149.315	/
	Profil de guidage avec pattes de scellement pour le sol	2 m	130.400.200	130.407.200	140.400.200	150.400.xxx
		3 m	130.400.300	130.407.300	140.400.300	150.400.xxx
		4 m	130.400.400	130.407.400	140.400.400	150.400.xxx
		5 m	130.400.500	130.407.500	140.400.500	150.400.xxx
		6 m	130.400.600	130.407.600	140.400.600	150.400.xxx
		7 m	130.400.700	130.407.700	140.400.700	150.400.xxx
	Guide sur plaque		138.110	/	148.610	158.610
	Guide sur plaque à souder		138.610	138.617	/	/
	Guide sur fer L		138.410	138.417	148.410	/
	Guide sur tige filetée		138.710	/	148.710	158.710
Poignée			139.828	139.828	139.828	139.828
Protection contre les chutes			139720 (épaisseur de porte 60-120 mm)	139720 (épaisseur de porte 60-120 mm)	139720 (épaisseur de porte 60-120 mm)	259720 (épaisseur de porte 65-140 mm)
			/	/	/	259730 (épaisseur de porte 135-215 mm)

02

COULISSANT LATÉRALEMENT

Le système coulissant latéralement est capable de déplacer des portes à plusieurs panneaux en suivant un angle de votre choix. Le poids max. par battant est 275 kg. Le premier panneau sert de porte de service et est également utilisé pour faire coulisser la porte pour l'ouvrir complètement. La porte est suspendue dans son profil de roulement et est guidée en bas.

rob
120.000

Ces ferrures en acier conviennent pour des portes dont le poids max. par battant est 55 kg. Elles disposent d'un profil en acier permettant une fixation au mur ou au plafond au moyen de supports. Ces supports sont conçus pour fixer et en même temps porter le profil. Il faut donc toujours utiliser les supports à souder quand le profil doit être soudé. Les supports à vis sont toujours nécessaires à chaque extrémité du profil pour connecter les profils entre eux et aux éléments courbes. Chaque rouleau est équipé de charnières à fixer avec des vis et des boulons, ou à souder. Ces charnières sont toujours réglables en hauteur afin de simplifier le montage. Les rouleaux sont équipés de roulettes porteuses fermées qui n'ont donc pratiquement plus besoin d'être lubrifiées. Toutes les roulettes sont conçues pour pouvoir absorber de légères inclinaisons du profil. Les rouleaux du guide inférieur sont équipés de charnières et ils sont toujours fabriqués en acier trempé. Les panneaux sont reliés entre eux grâce à des charnières supplémentaires, ce qui contribue à la stabilité de l'ensemble.

LONGUEUR DE PROFIL

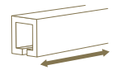

2 | 3 | 4 | 5 | 6 | 7 M

MONTAGE

POIDS MAX. PAR BATTANT

MAX. **55** KG

configurez votre kit

Chemins de roulement

	Poids max. par battant	Longueur	Référence
Chemin de roulement galvanisé	55 kg	2000 mm	120.000.200
		3000 mm	120.000.300
		4000 mm	120.000.400
		5000 mm	120.000.500
		6000 mm	120.000.600
		7000 mm	120.000.700

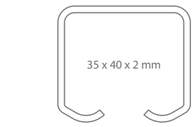

Supports de fixation (nécessaires tous les 500-600 mm)

Support mural
121.110

Support mural à vis
121.120

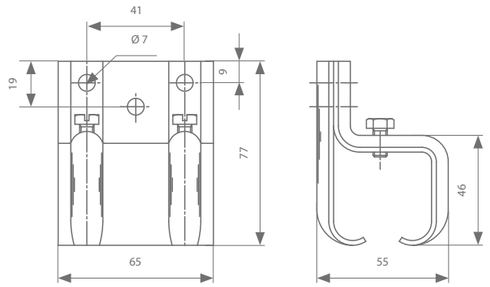

Support plafond
121.210

Support plafond à vis
121.220

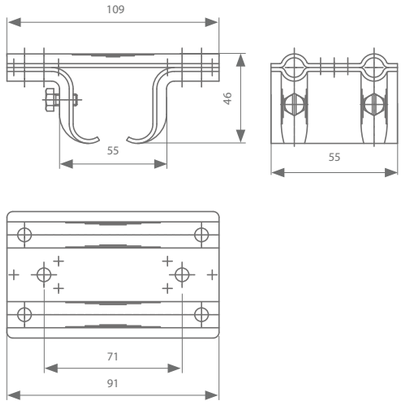

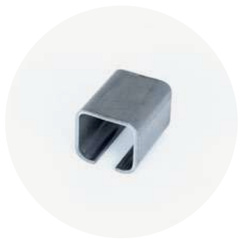

Support à souder
121.130.1

Support à souder à vis
121.290

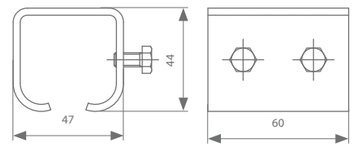

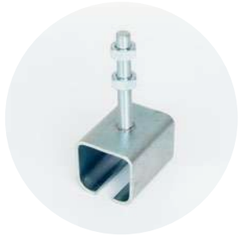

Support sur tige filetée
121.310

Support à vis sur tige filetée
121.320

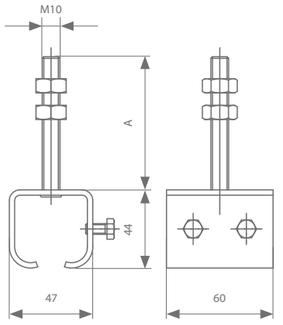

	Référence
Support sur tige filetée A: 75 mm	121.310
Support sur tige filetée A: 120 mm	121.310.012
Support sur tige filetée A: 150 mm	121.310.015
Support sur tige filetée A: 200 mm	121.310.020

	Référence
Support à vis sur tige filetée A: 75 mm	121.320
Support à vis sur tige filetée A: 120 mm	121.320.012
Support à vis sur tige filetée A: 150 mm	121.320.015
Support à vis sur tige filetée A: 200 mm	121.320.020

Si le support sur tige filetée est connecté à la pièce de fixation, le profil peut être fixé au mur

Pièce de fixation
121.910
121.917 (inox)

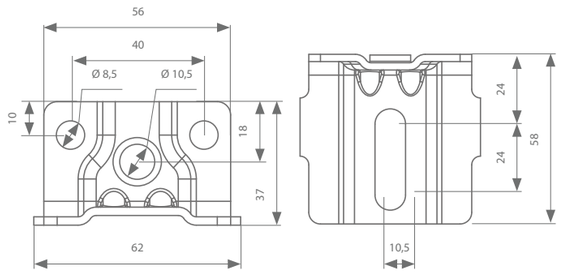

Système de roulettes

Portes en bois

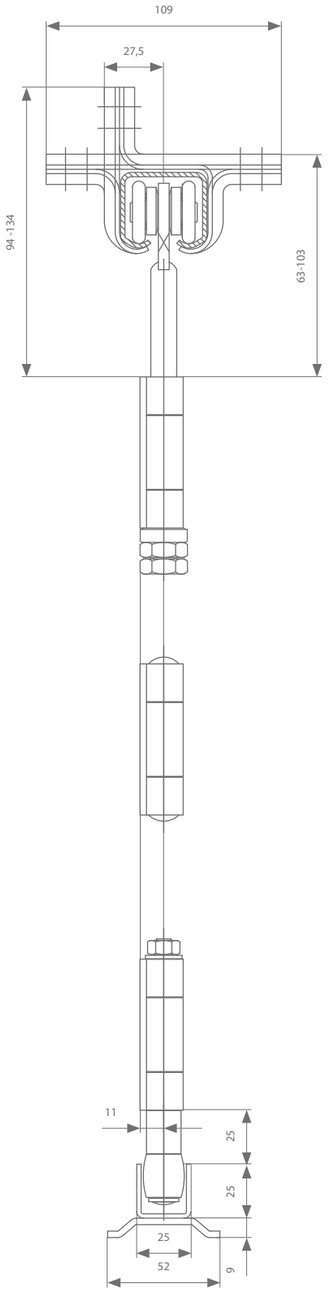

Portes en métal

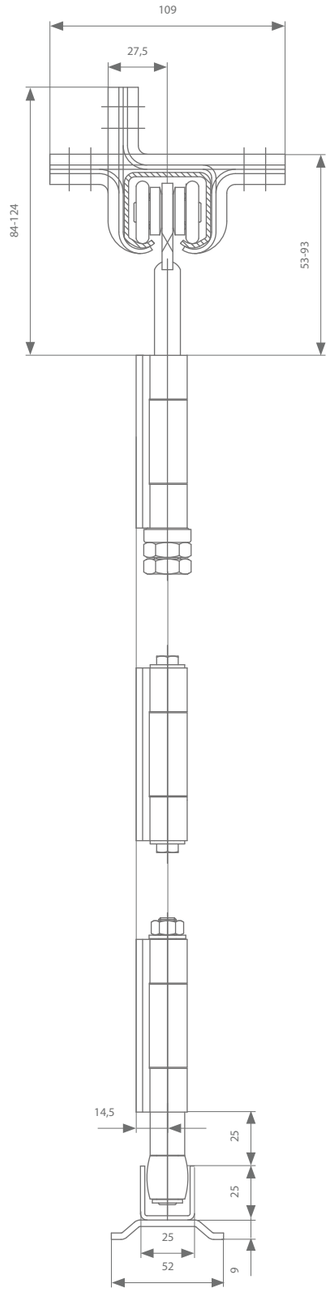

Pour portes en bois

Roulette double, charnière simple
122.130

Roulette simple, charnière simple
122.110

Roulette simple, charnière simple
122.100

Roulette double, charnière double
122.140

Roulette simple, charnière double
122.120

Charnière intermédiaire
125.110

Guide, charnière double
126.120

Guide, charnière simple
126.110

Pour portes en métal

Roulette double, charnière simple
123.130

Roulette simple, charnière simple
123.110

Roulette simple, charnière simple
123.100

Roulette double, charnière double
123.140

Roulette simple, charnière double
123.120

Charnière intermédiaire
125.610

Guide, charnière double
126.620

Guide, charnière simple
126.610

Arrêt

Arrêt
129.610

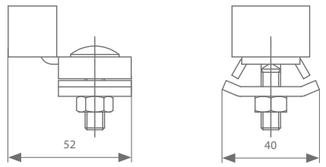

Profil de guidage

	Longueur	Référence
Profil de guidage avec pattes de scellement pour le sol (galvanisé)	2000 mm	120.400.200
	3000 mm	120.400.300
	4000 mm	120.400.400
	5000 mm	120.400.500
	6000 mm	120.400.600
	7000 mm	120.400.700
Profil de guidage avec pattes de scellement pour le sol (inox)	2000 mm	120.407.200
	3000 mm	120.407.300
	4000 mm	120.407.400
	5000 mm	120.407.500
	6000 mm	120.407.600
	7000 mm	120.407.700
Profil de guidage sans pattes de scellement pour le sol (galvanisé)	2000 mm	120.600.200
	3000 mm	120.600.300
	4000 mm	120.600.400
	5000 mm	120.600.500
	6000 mm	120.600.600
	7000 mm	120.600.700
Profil de guidage sans pattes de scellement pour le sol (inox)	2000 mm	120.607.200
	3000 mm	120.607.300
	4000 mm	120.607.400
	5000 mm	120.607.500
	6000 mm	120.607.600
	7000 mm	120.607.700

Courbes

Une courbe est un profil cintré à un quart de cercle (90°) d'un rayon de 50 cm à 120 cm. Chaque courbe est pourvue d'un bout droit de 10 cm aux deux extrémités. Ce bout facilite le raccordement de la courbe au profil doit.

Chaque courbe inférieure possède aux deux extrémités une pièce de positionement. Par cette pièce de positionnement, le passage de la courbe au profil en U peut se faire sans heurts et sans secousses.

Pour une porte coulissant latéralement, le choix de la courbe dépend de la dimension A (la saillie) et la dimension B (la largeur des panneaux). Le tableau ci-joint indique la courbe la plus petite qui peut être employée dans un cas bien précis. Néanmoins, une grande courbe garantit un mouvement plus souple qu'une petite.

Il est absolument nécessaire de respecter un parallellisme parfait entre la courbe supérieure et la courbe inférieure. En plus, il est à déconseiller de vouloir modifier une courbe existante. Nous pouvons fournir toute courbe spéciale adaptée à n'importe quelle situation.

L'emploi d'un profil inférieur en inox ainsi qu'une courbe inférieure en inox est à recommander.

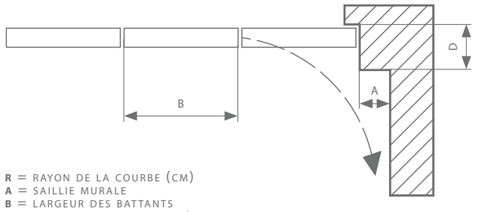

R = RAYON DE LA COURBE (CM)
A = SAILLIE MURALE
B = LARGEUR DES BATTANTS
D = PROFONDEUR DE LA BATTÉE

	Rayon	Référence
Courbe supérieure (galvanisé)	50 cm	120.030
	60 cm	120.040
	70 cm	120.050
	80 cm	120.060
	90 cm	120.070
	100 cm	120.080
	120 cm	120.090
Courbe inférieure avec pattes de scellement pour le sol (galvanisé)	50 cm	120.430
	60 cm	120.440
	70 cm	120.450
	80 cm	120.460
	90 cm	120.470
	100 cm	120.480
	120 cm	120.490
Courbe inférieure avec pattes de scellement pour le sol (inox)	50 cm	120.437
	60 cm	120.447
	70 cm	120.457
	80 cm	120.467
	90 cm	120.477
	100 cm	120.487
	120 cm	120.497
Courbe inférieure sans pattes de scellement pour le sol (galvanisé)	50 cm	120.630
	60 cm	120.640
	70 cm	120.650
	80 cm	120.660
	90 cm	120.670
	100 cm	120.680
	120 cm	120.690
Courbe inférieure sans pattes de scellement pour le sol (inox)	50 cm	120.637
	60 cm	120.647
	70 cm	120.657
	80 cm	120.667
	90 cm	120.677
	100 cm	120.687
	120 cm	120.697

Rayon	A max	B max
50	20 cm	65 cm
60	30 cm	80 cm
70	35 cm	90 cm
80	40 cm	105 cm
90	50 cm	120 cm
100	60 cm	135 cm
120	70 cm	150 cm

la saillie murale max. est calculée pour une profondeur de battée de max. 10 cm

Courbes - Dessins techniques

Chaque courbe peut être faite sur mesure, pour ce faire merci de nous communiquer les dimensions requises par type

Angle ≠ 90°

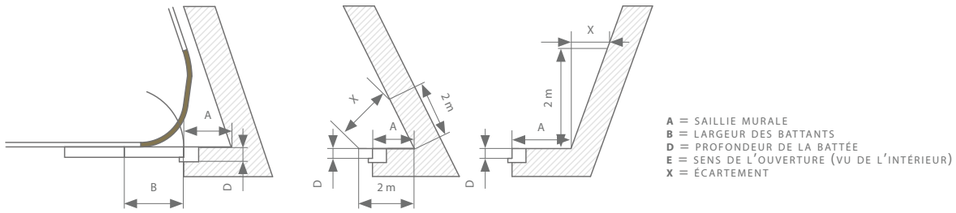

A = SAILLIE MURALE
B = LARGEUR DES BATTANTS
D = PROFONDEUR DE LA BATTÉE
E = SENS DE L'OUVERTURE (VU DE L'INTÉRIEUR)
X = ÉCARTEMENT

Saillie murale > 70 cm

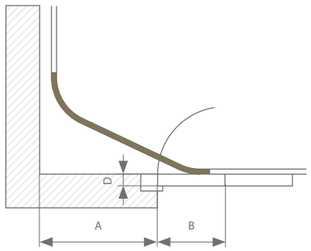

A = SAILLIE MURALE
B = LARGEUR DES BATTANTS
D = PROFONDEUR DE LA BATTÉE
E = SENS DE L'OUVERTURE (VU DE L'INTÉRIEUR)

Profondeur de la battée > 10 cm

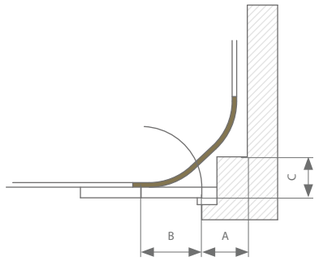

A = SAILLIE MURALE
B = LARGEUR DES BATTANTS
D = PROFONDEUR DE LA BATTÉE
E = SENS DE L'OUVERTURE (VU DE L'INTÉRIEUR)

Emploi d'une courbe ~

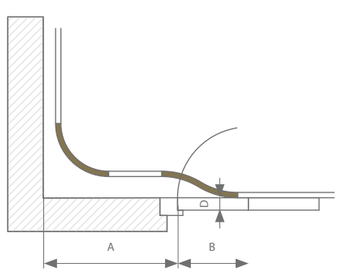

A = SAILLIE MURALE
B = LARGEUR DES BATTANTS
D = PROFONDEUR DE LA BATTÉE
E = SENS DE L'OUVERTURE (VU DE L'INTÉRIEUR)
F = ÉPAISSEUR DES PORTES

La porte de service au dormant

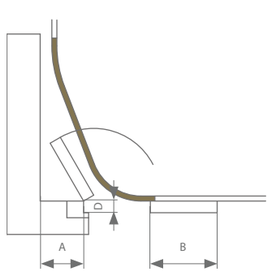

A = SAILLIE MURALE
B = LARGEUR DE LA PORTE DE SERVICE
D = PROFONDEUR DE LA BATTÉE (MAX.10 CM)
E = SENS DE L'OUVERTURE (VU DE L'INTÉRIEUR)

Ouverture entièrement en courbe

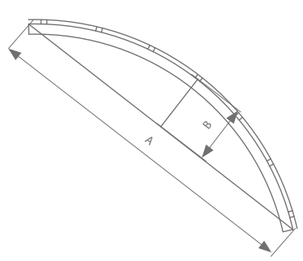

A = CORDE
B = FLÈCHE

Brosses d'étanchéité

Longueur	Longueur poils	Référence
2000 mm	20 mm	139.830.200
3000 mm		139.830.300
3000 mm	20 mm	139.850.300

Poignée

Poignée
139.828

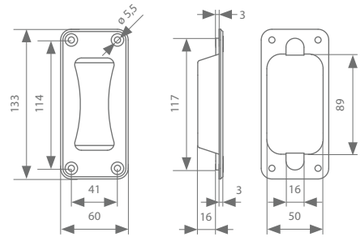

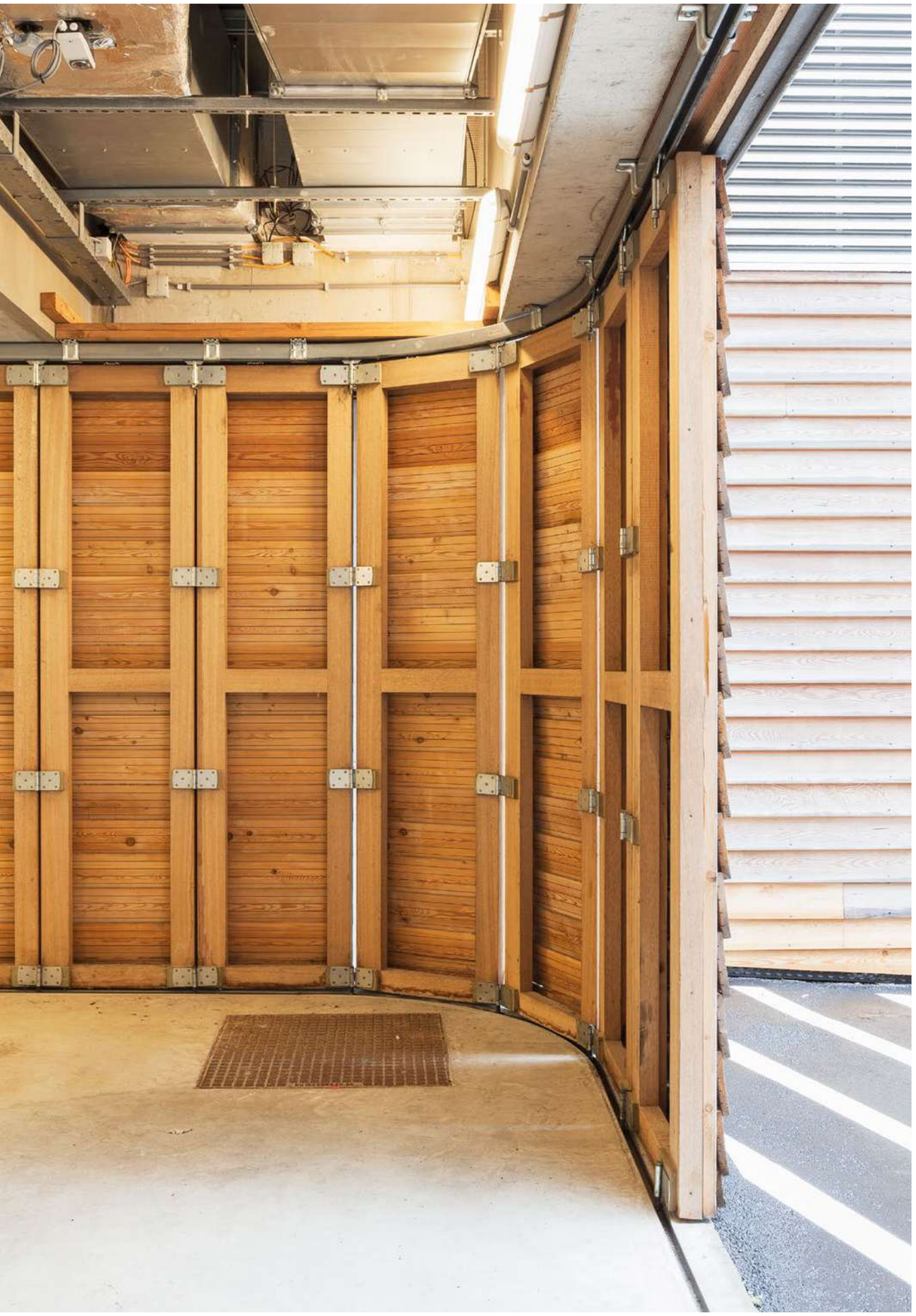

rob
130.000

Ces ferrures en acier conviennent pour des portes dont le poids max. par battant est 100 kg. Elles disposent d'un profil en acier permettant une fixation au mur ou au plafond au moyen de supports. Ces supports sont conçus pour fixer et en même temps porter le profil. Il faut donc toujours utiliser les supports à souder quand le profil doit être soudé. Les supports de connexion sont toujours nécessaires à chaque extrémité du profil pour connecter les profils entre eux et aux éléments courbes. Chaque rouleau est équipé de charnières à fixer avec des vis et des boulons, ou à souder. Ces charnières sont toujours réglables en hauteur afin de simplifier le montage. Les rouleaux sont équipés de roulettes porteuses fermées qui n'ont donc pratiquement plus besoin d'être lubrifiées. Toutes les roulettes sont conçues pour pouvoir absorber de légères inclinaisons du profil. Les rouleaux du guide inférieur sont équipés de charnières et ils sont toujours fabriqués en acier trempé. Les panneaux sont reliés entre eux grâce à des charnières supplémentaires, ce qui contribue à la stabilité de l'ensemble.

LONGUEUR DE PROFIL

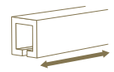

2 | 3 | 4 | 5 | 6 | 7 M

MONTAGE

POIDS MAX. PAR BATTANT

configurez votre kit

Chemins de roulement

	Poids max. par battant	Longueur	Référence
Chemin de roulement galvanisé	100 kg	2000 mm	130.000.200
		3000 mm	130.000.300
		4000 mm	130.000.400
		5000 mm	130.000.500
		6000 mm	130.000.600
		7000 mm	130.000.700

Supports de fixation (nécessaires tous les 500-600 mm)

Support mural
131.110

Support mural à vis
131.120

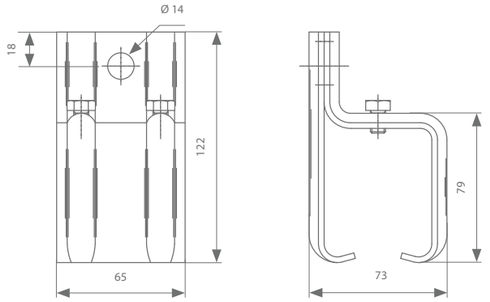

Support plafond
131.210

Support plafond à vis
131.220

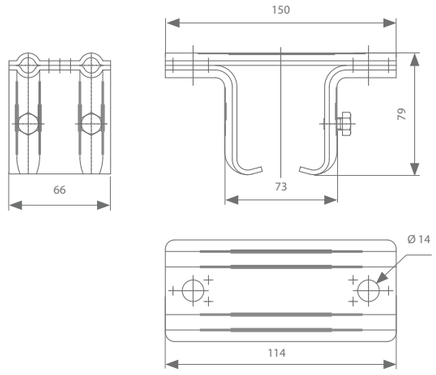

Support à souder
131.130.1

Support à souder à vis
131.290

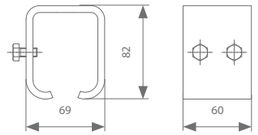

Support sur tige filetée
131.310

Support à vis sur tige filetée
131.320

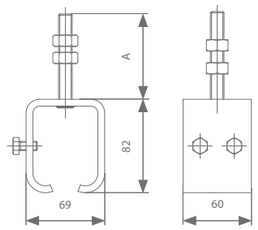

	Référence
Support sur tige filetée A: 75 mm	131.310
Support sur tige filetée A: 120 mm	131.310.012
Support sur tige filetée A: 150 mm	131.310.015
Support sur tige filetée A: 200 mm	131.310.020

	Référence
Support à vis sur tige filetée A: 75 mm	131.320
Support à vis sur tige filetée A: 120 mm	131.320.012
Support à vis sur tige filetée A: 150 mm	131.320.015
Support à vis sur tige filetée A: 200 mm	131.320.020

Si le support sur tige filetée est connecté à la pièce de fixation, le profil peut être fixé au mur

Pièce de fixation
131.910

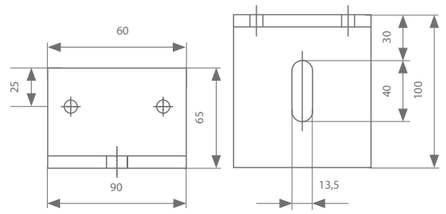

Système de roulettes

Portes en bois

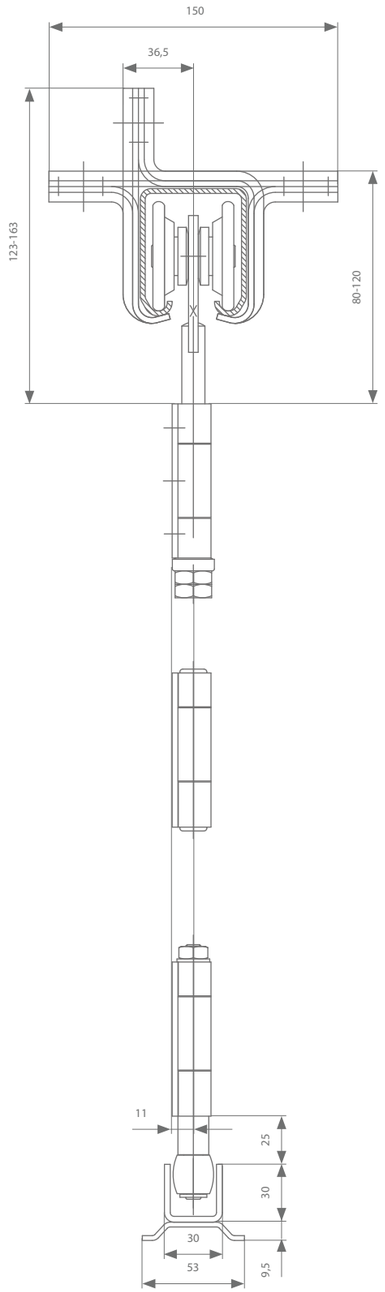

Portes en métal

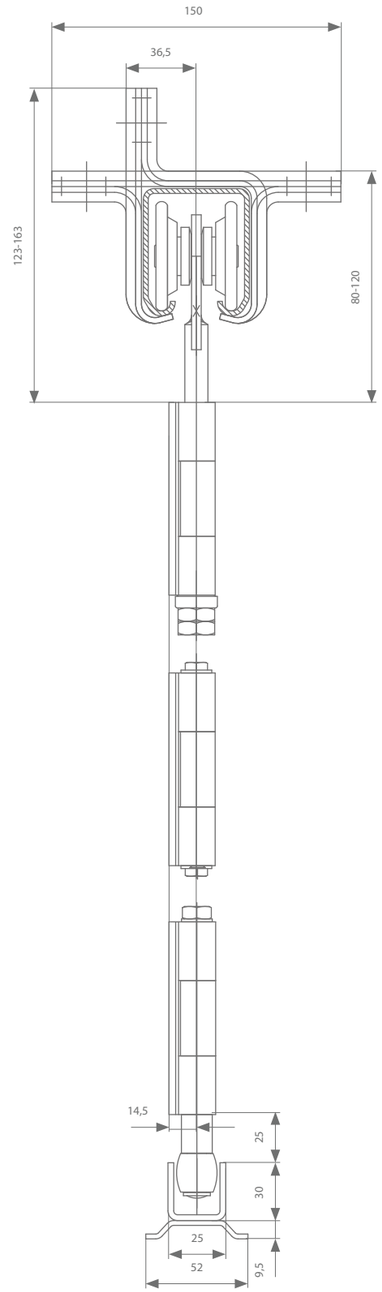

Pour portes en bois

Roulette double, charnière simple
132.130

Roulette simple, charnière simple
132.110

Roulette double, charnière simple
132.100

Roulette double, charnière double
132.140

Roulette simple, charnière double
132.120

Charnière intermédiaire
135.110

Guide, charnière double
136.120

Guide, charnière simple
136.110

Pour portes en métal

Roulette double, charnière simple
133.130

Roulette simple, charnière simple
133.110

Roulette double, charnière simple
133.100

Roulette double, charnière double
133.140

Roulette simple, charnière double
133.120

Charnière intermédiaire
135.610

Guide, charnière double
136.620

Guide, charnière simple
136.610

Arrêt

Arrêt
139.610
139.617 (inox)

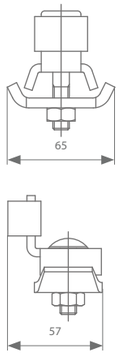

Profil de guidage

	Longueur	Référence
Profil de guidage avec pattes de scellement pour le sol (galvanisé)	2000 mm	130.400.200
	3000 mm	130.400.300
	4000 mm	130.400.400
	5000 mm	130.400.500
	6000 mm	130.400.600
	7000 mm	130.400.700
Profil de guidage avec pattes de scellement pour le sol (inox)	2000 mm	130.407.200
	3000 mm	130.407.300
	4000 mm	130.407.400
	5000 mm	130.407.500
	6000 mm	130.407.600
	7000 mm	130.407.700
Profil de guidage sans pattes de scellement pour le sol (galvanisé)	2000 mm	130.600.200
	3000 mm	130.600.300
	4000 mm	130.600.400
	5000 mm	130.600.500
	6000 mm	130.600.600
	7000 mm	130.600.700
Profil de guidage sans pattes de scellement pour le sol (inox)	2000 mm	130.607.200
	3000 mm	130.607.300
	4000 mm	130.607.400
	5000 mm	130.607.500
	6000 mm	130.607.600
	7000 mm	130.607.700

Courbes

Une courbe est un profil cintré à un quart de cercle (90°) d'un rayon de 50 cm à 120 cm. Chaque courbe est pourvue d'un bout droit de 10 cm aux deux extrémités. Ce bout facilite le raccordement de la courbe au profil doit.

Chaque courbe inférieure possède aux deux extrémités une pièce de positionement. Par cette pièce de positionnement, le passage de la courbe au profil en U peut se faire sans heurts et sans secousses.

Pour une porte coulissant latéralement, le choix de la courbe dépend de la dimension A (la saillie) et la dimension B (la largeur des panneaux). Le tableau ci-joint indique la courbe la plus petite qui peut être employée dans un cas bien précis. Néanmoins, une grande courbe garantit un mouvement plus souple qu'une petite.

Il est absolument nécessaire de respecter un parallellisme parfait entre la courbe supérieure et la courbe inférieure. En plus, il est à déconseiller de vouloir modifier une courbe existante. Nous pouvons fournir toute courbe spéciale adaptée à n'importe quelle situation.

L'emploi d'un profil inférieur en inox ainsi qu'une courbe inférieure en inox est à recommander.

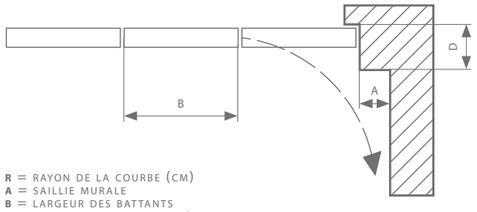

R = RAYON DE LA COURBE (CM)
A = SAILLIE MURALE
B = LARGEUR DES BATTANTS
D = PROFONDEUR DE LA BATTÉE

	Rayon	Référence
Courbe supérieure (galvanisé)	50 cm	130.030
	60 cm	130.040
	70 cm	130.050
	80 cm	130.060
	90 cm	130.070
	100 cm	130.080
	120 cm	130.090
Courbe inférieure avec pattes de scellement pour le sol (galvanisé)	50 cm	130.430
	60 cm	130.440
	70 cm	130.450
	80 cm	130.460
	90 cm	130.470
	100 cm	130.480
	120 cm	130.490
Courbe inférieure avec pattes de scellement pour le sol (inox)	50 cm	130.437
	60 cm	130.447
	70 cm	130.457
	80 cm	130.467
	90 cm	130.477
	100 cm	130.487
	120 cm	130.497
Courbe inférieure sans pattes de scellement pour le sol (galvanisé)	50 cm	130.630
	60 cm	130.640
	70 cm	130.650
	80 cm	130.660
	90 cm	130.670
	100 cm	130.680
	120 cm	130.690
Courbe inférieure sans pattes de scellement pour le sol (inox)	50 cm	130.637
	60 cm	130.647
	70 cm	130.657
	80 cm	130.667
	90 cm	130.677
	100 cm	130.687
	120 cm	130.697

Rayon	A max	B max
50	20 cm	65 cm
60	30 cm	80 cm
70	35 cm	90 cm
80	40 cm	105 cm
90	50 cm	120 cm
100	60 cm	135 cm
120	70 cm	150 cm

la saillie murale max. est calculée pour une profondeur de battée de max. 10 cm

Courbes - Dessins techniques

Chaque courbe peut être faite sur mesure, pour ce faire merci de nous communiquer les dimensions requises par type.

Angle ≠ 90°

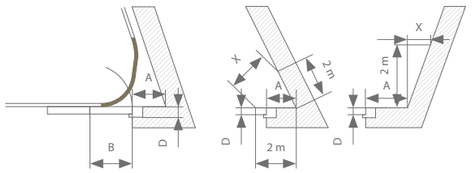

A = SAILLIE MURALE
B = LARGEUR DES BATTANTS
D = PROFONDEUR DE LA BATTÉE (MAX.10 CM)
E = SENS DE L'OUVERTURE (VU DE L'INTÉRIEUR)
X = ÉCARTEMENT

Saillie murale > 70 cm

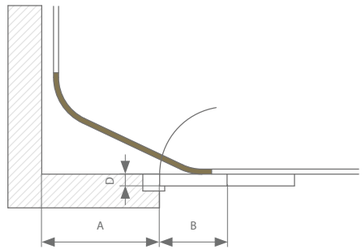

A = SAILLIE MURALE
B = LARGEUR DES BATTANTS
D = PROFONDEUR DE LA BATTÉE (MAX.10 CM)
E = SENS DE L'OUVERTURE (VU DE L'INTÉRIEUR)

Profondeur de la battée > 10 cm

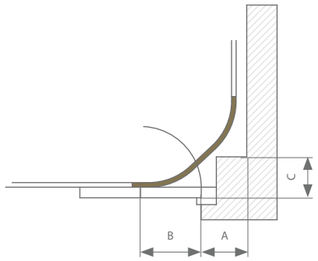

A = SAILLIE MURALE
B = LARGEUR DES BATTANTS
D = PROFONDEUR DE LA BATTÉE (MAX.10 CM)
E = SENS DE L'OUVERTURE (VU DE L'INTÉRIEUR)

Emploi d'une courbe ~

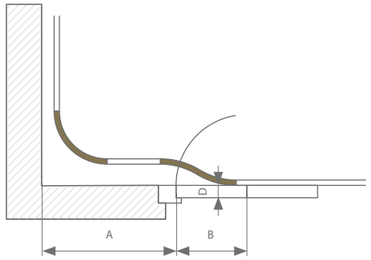

A = SAILLIE MURALE
B = LARGEUR DES BATTANTS
D = PROFONDEUR DE LA BATTÉE (MAX.10 CM)
E = SENS DE L'OUVERTURE (VU DE L'INTÉRIEUR)
F = ÉPAISSEUR DES PORTES

La porte de service est fixée au dormant

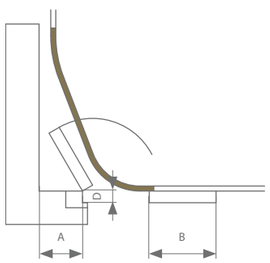

A = SAILLIE MURALE
B = LARGEUR DES BATTANTS
D = PROFONDEUR DE LA BATTÉE (MAX.10 CM)
E = SENS DE L'OUVERTURE (VU DE L'INTÉRIEUR)

Ouverture entièrement en courbe

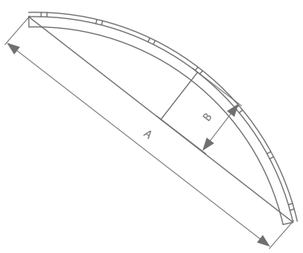

A = CORDE
B = FLÈCHE

Brosses d'étanchéité

Longueur	Longueur poils	Référence
2000 mm	20 mm	139.830.200
3000 mm		139.830.300
3000 mm	20 mm	139.850.300

Poignée

Poignée
139.828

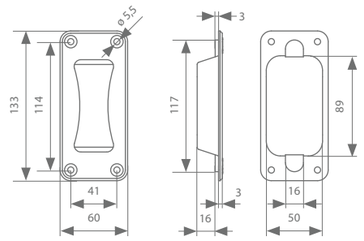

rob
140.000

Ces ferrures en acier conviennent pour des portes dont le poids max. par battant est 275 kg. Elles disposent d'un profil en acier permettant une fixation au mur ou au plafond au moyen de supports. Ces supports sont conçus pour fixer et en même temps porter le profil. Il faut donc toujours utiliser les supports à souder quand le profil doit être soudé. Les supports de connexion sont toujours nécessaires à chaque extrémité du profil pour connecter les profils entre eux et aux éléments courbes. Chaque rouleau est équipé de charnières à fixer avec des vis et des boulons, ou à souder. Ces charnières sont toujours réglables en hauteur afin de simplifier le montage. Les rouleaux sont équipés de roulettes porteuses fermées qui n'ont donc pratiquement plus besoin d'être lubrifiées. Toutes les roulettes sont conçues pour pouvoir absorber de légères inclinaisons du profil. Les rouleaux du guide inférieur sont équipés de charnières, ils sont toujours fabriqués en acier trempé et munis de roulements à aiguilles. Les panneaux sont reliés entre eux grâce à des charnières supplémentaires, ce qui contribue à la stabilité de l'ensemble.

LONGUEUR DE PROFIL

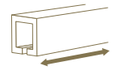

2 | 3 | 4 | 5 | 6 | 7 M

MONTAGE

POIDS MAX. PAR BATTANT

MAX. **275** KG

configurez votre kit

Chemins de roulement

	Poids max. par battant	Longueur	Référence
Chemin de roulement galvanisé	275 kg	2000 mm	140.000.200
		3000 mm	140.000.300
		4000 mm	140.000.400
		5000 mm	140.000.500
		6000 mm	140.000.600
		7000 mm	140.000.700

Supports de fixation (nécessaires tous les 500-600 mm)

Support mural
141.130

Support mural
141.140

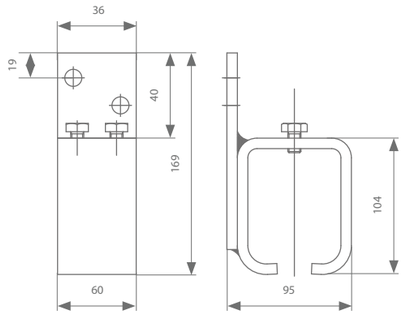

Support plafond
141.230

Support plafond à vis
141.240

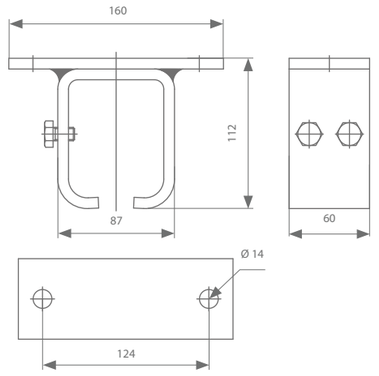

Support à souder
141.130.1

Support à vis à souder
141.290

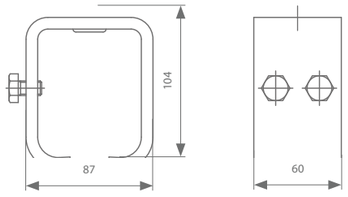

Support sur tige filetée
141.310

Support à vis sur tige filetée
141.320

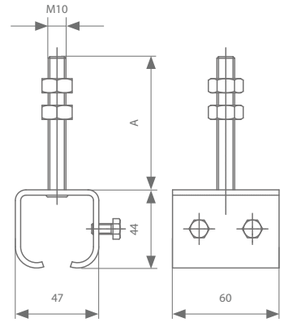

	Référence
Support sur tige filetée A: 75 mm	141.310
Support sur tige filetée A: 120 mm	141.310.012
Support sur tige filetée A: 150 mm	141.310.015
Support sur tige filetée A: 200 mm	141.310.020

	Référence
Support à vis sur tige filetée A: 75 mm	141.320
Support à vis sur tige filetée A: 120 mm	141.320.012
Support à vis sur tige filetée A: 150 mm	141.320.015
Support à vis sur tige filetée A: 200 mm	141.320.020

Si le support sur tige filetée est connecté à la pièce de fixation, le profil peut être fixé au mur

Pièce de fixation
141.910

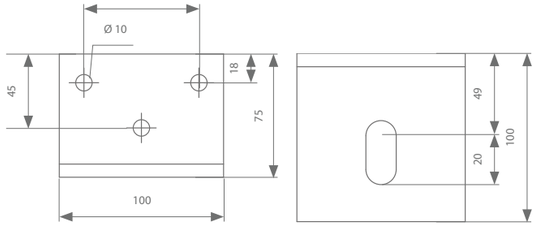

Système de roulettes

Portes en bois

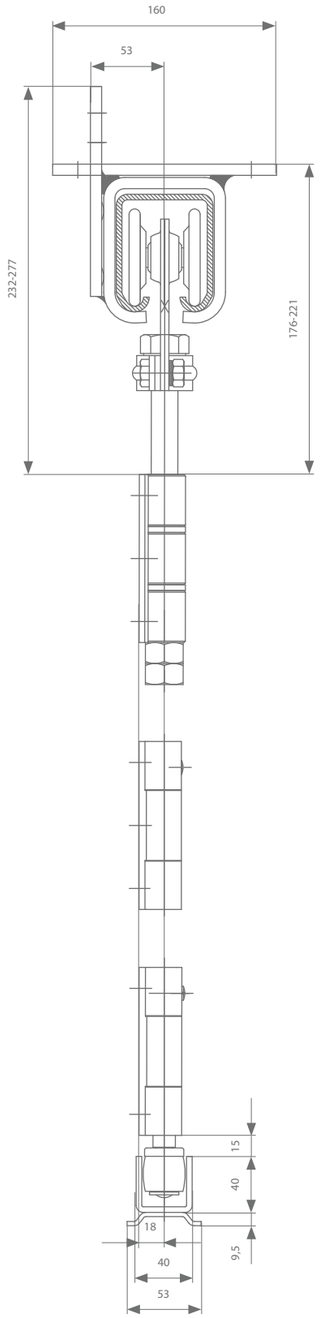

Portes en métal

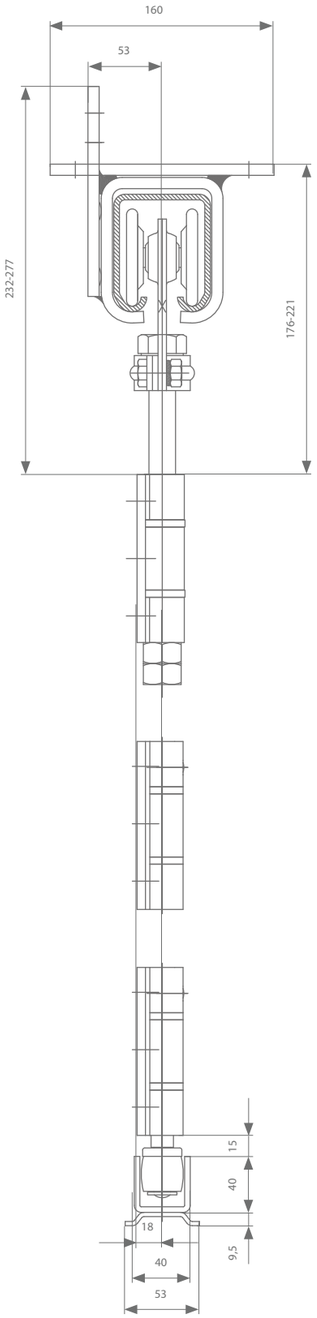

Pour portes en bois

Roulette double, charnière simple
142.130

Roulette simple, charnière simple
142.110

Roulette double, charnière double
142.140

Charnière intermédiaire
135.210

Guide, charnière simple
136.230

Guide, charnière double
136.240

à combiner avec 130.40x.xxx ou 130.60x.xxx

Pour portes en métal

Roulette double, charnière simple
143.130
143.170 (sans trous)

Roulette simple, charnière simple
143.110
143.150 (sans trous)

Roulette double, charnière double
143.140
143.180 (sans trous)

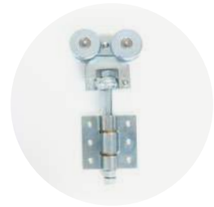

Roulette simple, charnière double
143.120
143.160 (sans trous)

Charnière intermédiaire
145.610
145.630 (sans trous)

Guide, charnière simple
146.610
146.630 (sans trous)

Guide, charnière double
146.620
146.640 (sans trous)

à combiner avec 140.40x.xxx ou 140.60x.xxx

Arrêt

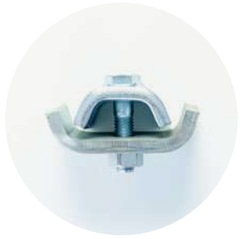

Arrêt
149.610

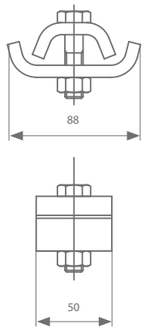

Profil de guidage

	Longueur	Référence
Profil de guidage avec pattes de scellement pour le sol (galvanisé)	2000 mm	130.400.200
	3000 mm	130.400.300
	4000 mm	130.400.400
	5000 mm	130.400.500
	6000 mm	130.400.600
	7000 mm	130.400.700
Profil de guidage avec pattes de scellement pour le sol (inox)	2000 mm	130.407.200
	3000 mm	130.407.300
	4000 mm	130.407.400
	5000 mm	130.407.500
	6000 mm	130.407.600
	7000 mm	130.407.700
Profil de guidage sans pattes de scellement pour le sol (galvanisé)	2000 mm	130.600.200
	3000 mm	130.600.300
	4000 mm	130.600.400
	5000 mm	130.600.500
	6000 mm	130.600.600
	7000 mm	130.600.700
Profil de guidage sans pattes de scellement pour le sol (inox)	2000 mm	130.607.200
	3000 mm	130.607.300
	4000 mm	130.607.400
	5000 mm	130.607.500
	6000 mm	130.607.600
	7000 mm	130.607.700

	Longueur	Référence
Profil de guidage avec pattes de scellement pour le sol (galvanisé)	2000 mm	140.400.200
	3000 mm	140.400.300
	4000 mm	140.400.400
	5000 mm	140.400.500
	6000 mm	140.400.600
	7000 mm	140.400.700
Profil de guidage avec pattes de scellement pour le sol (inox)	2000 mm	140.407.200
	3000 mm	140.407.300
	4000 mm	140.407.400
	5000 mm	140.407.500
	6000 mm	140.407.600
	7000 mm	140.407.700
Profil de guidage sans pattes de scellement pour le sol (galvanisé)	2000 mm	140.600.200
	3000 mm	140.600.300
	4000 mm	140.600.400
	5000 mm	140.600.500
	6000 mm	140.600.600
	7000 mm	140.600.700
Profil de guidage sans pattes de scellement pour le sol (inox)	2000 mm	140.607.200
	3000 mm	140.607.300
	4000 mm	140.607.400
	5000 mm	140.607.500
	6000 mm	140.607.600
	7000 mm	140.607.700

Courbes

Une courbe est un profil cintré à un quart de cercle (90°) d'un rayon de 50 cm à 120 cm. Chaque courbe est pourvue d'un bout droit de 10 cm aux deux extrémités. Ce bout facilite le raccordement de la courbe au profil doit.

Chaque courbe inférieure possède aux deux extrémités une pièce de positionement. Par cette pièce de positionnement, le passage de la courbe au profil en U peut se faire sans heurts et sans secousses.

Pour une porte coulissant latéralement, le choix de la courbe dépend de la dimension A (la saillie) et la dimension B (la largeur des panneaux). Le tableau ci-joint indique la courbe la plus petite qui peut être employée dans un cas bien précis. Néanmoins, une grande courbe garantit un mouvement plus souple qu'une petite.

Il est absolument nécessaire de respecter un parallellisme parfait entre la courbe supérieure et la courbe inférieure. En plus, il est à déconseiller de vouloir modifier une courbe existante. Nous pouvons fournir toute courbe spéciale adaptée à n'importe quelle situation.

L'emploi d'un profil inférieur en inox ainsi qu'une courbe inférieure en inox est à recommander.

	Rayon	Référence
Courbe supérieure (galvanisé)	80 cm	140.060
	90 cm	140.070
	100 cm	140.080
	120 cm	140.090
Courbe inférieure avec pattes de scellement pour le sol (galvanisé)	80 cm	140.460
	90 cm	140.470
	100 cm	140.480
	120 cm	140.490
Courbe inférieure avec pattes de scellement pour le sol (inox)	80 cm	140.467
	90 cm	140.477
	100 cm	140.487
	120 cm	140.497
Courbe inférieure sans pattes de scellement pour le sol (galvanisé)	80 cm	140.660
	90 cm	140.670
	100 cm	140.680
	120 cm	140.690
Courbe inférieure sans pattes de scellement pour le sol (inox)	80 cm	140.667
	90 cm	140.677
	100 cm	140.687
	120 cm	140.697

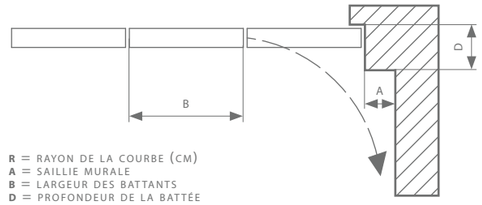

R = RAYON DE LA COURBE (CM)
A = SAILLIE MURALE
B = LARGEUR DES BATTANTS
D = PROFONDEUR DE LA BATTÉE

R	A max	B max
50	20 cm	65 cm
60	30 cm	80 cm
70	35 cm	90 cm
80	40 cm	105 cm
90	50 cm	120 cm
100	60 cm	135 cm
120	70 cm	150 cm

la saillie murale max. est calculée pour une profondeur de battée de max. 10 cm

	Rayon	Référence
Courbe supérieure (galvanisé)	50 cm	130.030
	60 cm	130.040
	70 cm	130.050
	80 cm	130.060
	90 cm	130.070
	100 cm	130.080
	120 cm	130.090
Courbe inférieure avec pattes de scellement pour le sol (galvanisé)	50 cm	130.430
	60 cm	130.440
	70 cm	130.450
	80 cm	130.460
	90 cm	130.470
	100 cm	130.480
	120 cm	130.490
Courbe inférieure avec pattes de scellement pour le sol (inox)	50 cm	130.437
	60 cm	130.447
	70 cm	130.457
	80 cm	130.467
	90 cm	130.477
	100 cm	130.487
	120 cm	130.497
Courbe inférieure sans pattes de scellement pour le sol (galvanisé)	50 cm	130.630
	60 cm	130.640
	70 cm	130.650
	80 cm	130.660
	90 cm	130.670
	100 cm	130.680
	120 cm	130.690
Courbe inférieure sans pattes de scellement pour le sol (inox)	50 cm	130.637
	60 cm	130.647
	70 cm	130.657
	80 cm	130.667
	90 cm	130.677
	100 cm	130.687
	120 cm	130.697

Courbes - Dessins techniques

Chaque courbe peut être faite sur mesure, pour ce faire merci de nous communiquer les dimensions requises par type.

Angle ≠ 90°

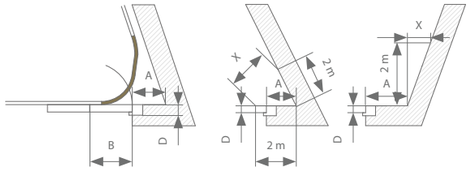

A = SAILLIE MURALE
B = LARGEUR DES BATTANTS
D = PROFONDEUR DE LA BATTÉE (MAX.10 CM)
E = SENS DE L'OUVERTURE (VU DE L'INTÉRIEUR)
X = ÉCARTEMENT

Saillie murale > 70 cm

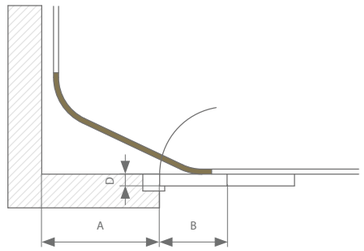

A = SAILLIE MURALE
B = LARGEUR DES BATTANTS
D = PROFONDEUR DE LA BATTÉE (MAX.10 CM)
E = SENS DE L'OUVERTURE (VU DE L'INTÉRIEUR)

Profondeur de la battée > 10 cm

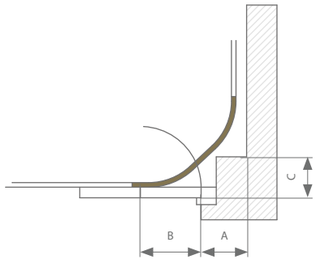

A = SAILLIE MURALE
B = LARGEUR DES BATTANTS
D = PROFONDEUR DE LA BATTÉE (MAX.10 CM)
E = SENS DE L'OUVERTURE (VU DE L'INTÉRIEUR)

Emploi d'une courbe ~

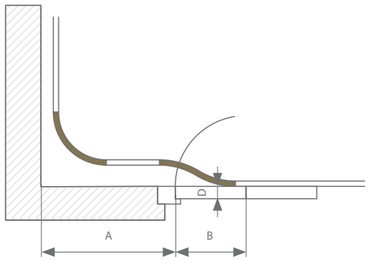

A = SAILLIE MURALE
B = LARGEUR DES BATTANTS
D = PROFONDEUR DE LA BATTÉE (MAX.10 CM)
E = SENS DE L'OUVERTURE (VU DE L'INTÉRIEUR)
F = ÉPAISSEUR DES PORTES

La porte de service est fixée au dormant

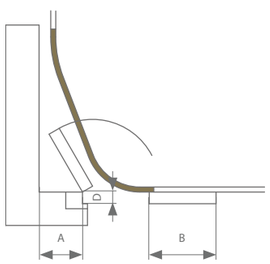

A = SAILLIE MURALE
B = LARGEUR DES BATTANTS
D = PROFONDEUR DE LA BATTÉE (MAX.10 CM)
E = SENS DE L'OUVERTURE (VU DE L'INTÉRIEUR)

Ouverture entièrement en courbe

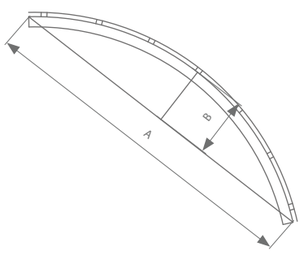

A = CORDE
B = FLÈCHE

Brosses d'étanchéité

Longueur	Longueur poils	Référence
2000 mm	20 mm	139.830.200
3000 mm		139.830.300
3000 mm	20 mm	139.850.300

Poignée

Poignée
139.828

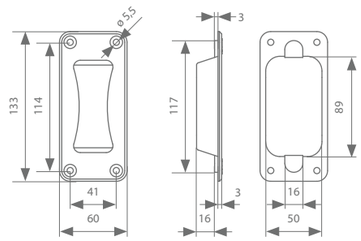

03

PORTES PLIANTES

Ce système pliant permet de diviser une porte en plusieurs panneaux qui pèsent jusqu'à 175 kg chacun. Tous les panneaux sont attachés par des charnières et sont suspendus de l'autre côté dans le profil de roulement et guidés en bas dans un profil inférieur. Tous les panneaux peuvent être repliés ensemble. Idéal pour des portes larges sans devoir disposer de beaucoup de place pour ranger les panneaux quand la porte est ouverte. Le nombre de battants doit toujours être un nombre impair our une porte pliante. Pour un bon fonctionnement il est à conseiller de fixer la première porte au dormant.

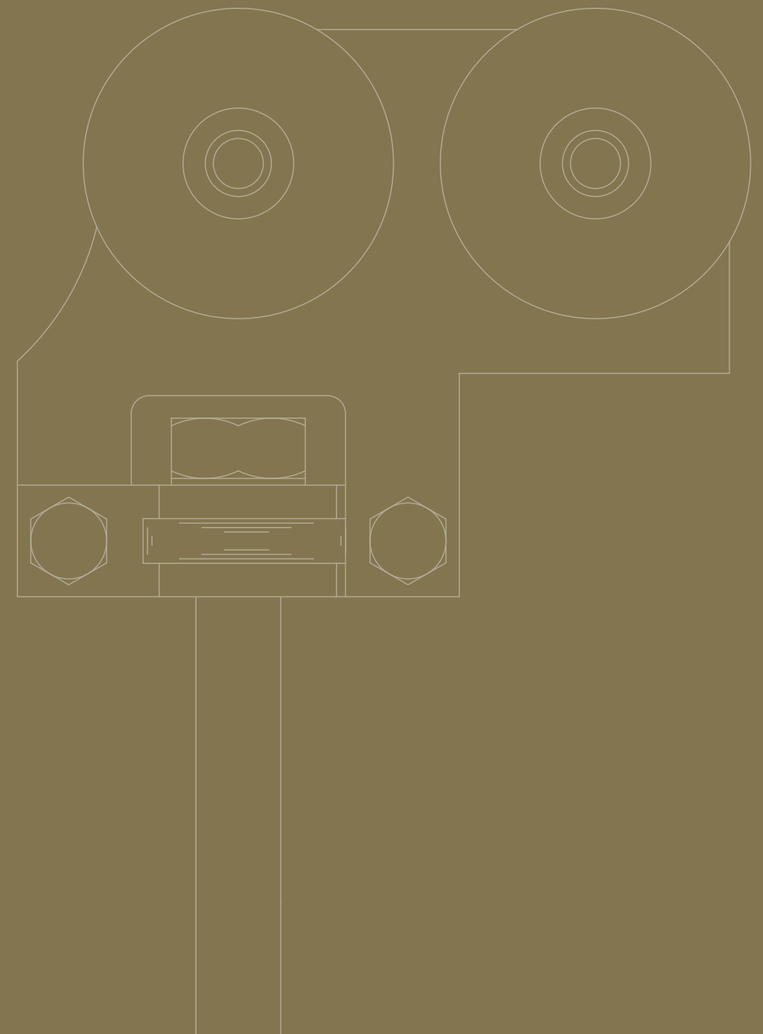

rob
120.000

Ces ferrures en acier conviennent pour des portes dont le poids max. par battant est 35 kg. Elles disposent d'un profil en acier permettant une fixation au mur ou au plafond au moyen de supports. Ces supports sont conçus pour fixer et en même temps porter le profil. Il faut donc toujours utiliser les supports à souder quand le profil doit être soudé. Les supports à vis sont toujours nécessaires à chaque extrémité du profil pour connecter les profils entre eux. Chaque rouleau est équipé de charnières à fixer avec des vis et des boulons, ou à souder. Ces charnières sont toujours réglables en hauteur afin de simplifier le montage. Les rouleaux sont équipés de roulettes porteuses fermées qui n'ont donc pratiquement plus besoin d'être lubrifiées. Toutes les roulettes sont conçues pour pouvoir absorber de légères inclinaisons du profil. Les rouleaux du guide inférieur sont équipés de charnières et ils sont toujours fabriqués en acier trempé. Les panneaux sont reliés entre eux grâce à des charnières supplémentaires, ce qui contribue à la stabilité de l'ensemble.

LONGUEUR DE PROFIL

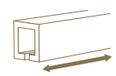

2 | 3 | 4 | 5 | 6 | 7 M

MONTAGE

POIDS MAX. PAR BATTANT

MAX. **35** KG

Chemins de roulement

	Poids max. par battant	Longueur	Référence
Chemin de roulement galvanisé	35 kg	2000 mm	120.000.200
		3000 mm	120.000.300
		4000 mm	120.000.400
		5000 mm	120.000.500
		6000 mm	120.000.600
		7000 mm	120.000.700

Supports de fixation (nécessaires tous les 500-600 mm)

Support mural
121.110

Support mural à vis
121.120

Support plafond
121.210

Support plafond à vis
121.220

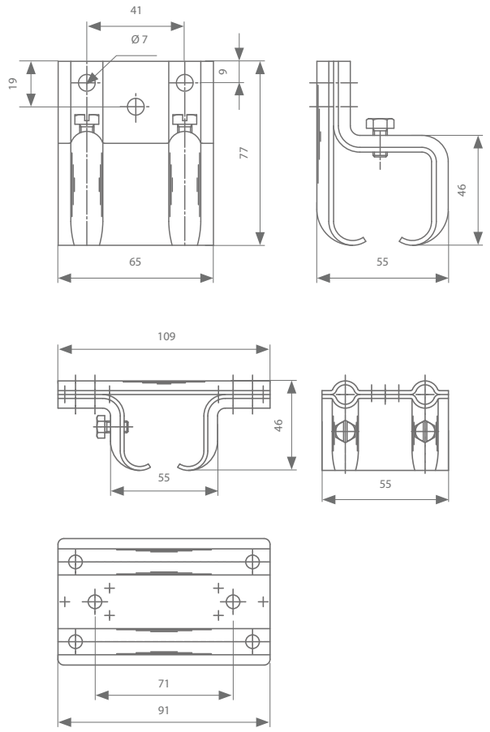

Support à souder
121.130.1

Support à souder à vis
121.290

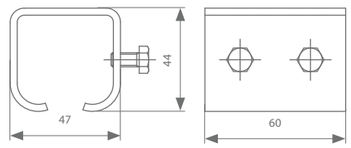

Support sur tige filetée
121.310

Support à vis sur tige filetée
121.320

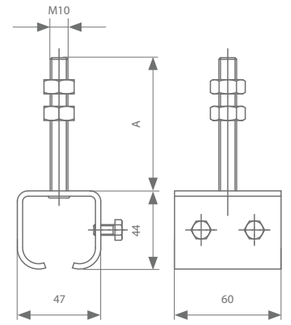

	Référence
Support sur tige filetée A: 75 mm	121.310
Support sur tige filetée A: 120 mm	121.310.012
Support sur tige filetée A: 150 mm	121.310.015
Support sur tige filetée A: 200 mm	121.310.020

	Référence
Support à vis sur tige filetée A: 75 mm	121.320
Support à vis sur tige filetée A: 120 mm	121.320.012
Support à vis sur tige filetée A: 150 mm	121.320.015
Support à vis sur tige filetée A: 200 mm	121.320.020

Si le support sur tige filetée est connecté à la pièce de fixation, le profil peut être fixé au mur

Pièce de fixation
121.910

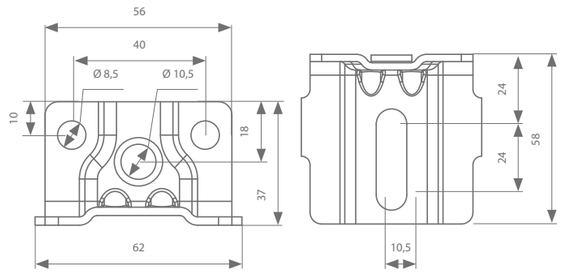

Système de roulettes

Portes en bois

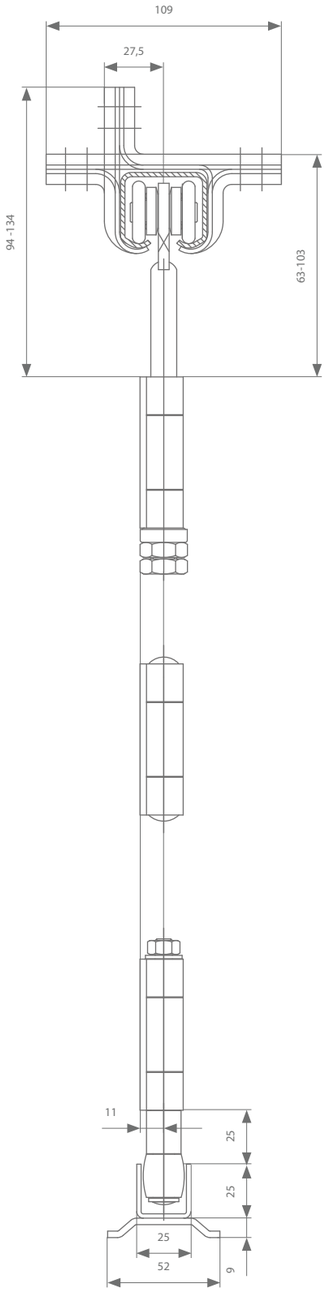

Portes en métal

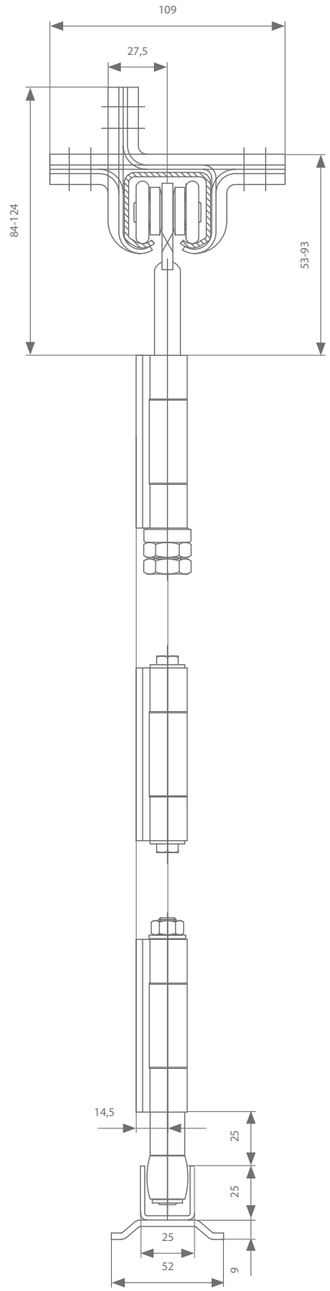

Pour portes en bois

Roulette double, charnière simple
122.130

Roulette simple, charnière simple
122.110

Roulette simple, charnière simple
122.100

Roulette double, charnière double
122.140

Roulette simple, charnière double
122.120

Charnière intermédiaire
125.110

Guide, charnière double
126.120

Guide, charnière simple
126.110

Pour portes en métal

Roulette double, charnière simple
123.130

Roulette simple, charnière simple
123.110

Roulette simple, charnière simple
123.100

Roulette double, charnière double
123.140

Roulette simple, charnière double
123.120

Charnière intermédiaire
125.610

Guide, charnière double
126.620

Guide, charnière simple
126.610

Arrêt

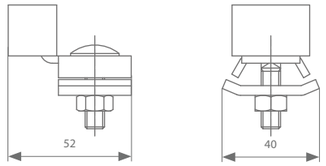

Arrêt
129.610

Profil de guidage

	Longueur	Référence
Profil de guidage avec pattes de scellement pour le sol (galvanisé)	2000 mm	120.400.200
	3000 mm	120.400.300
	4000 mm	120.400.400
	5000 mm	120.400.500
	6000 mm	120.400.600
	7000 mm	120.400.700
Profil de guidage avec pattes de scellement pour le sol (inox)	2000 mm	120.407.200
	3000 mm	120.407.300
	4000 mm	120.407.400
	5000 mm	120.407.500
	6000 mm	120.407.600
	7000 mm	120.407.700
Profil de guidage sans pattes de scellement pour le sol (galvanisé)	2000 mm	120.600.200
	3000 mm	120.600.300
	4000 mm	120.600.400
	5000 mm	120.600.500
	6000 mm	120.600.600
	7000 mm	120.600.700
Profil de guidage sans pattes de scellement pour le sol (inox)	2000 mm	120.607.200
	3000 mm	120.607.300
	4000 mm	120.607.400
	5000 mm	120.607.500
	6000 mm	120.607.600
	7000 mm	120.607.700

Brosses d'étanchéité

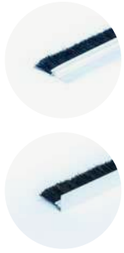

Longueur	Longueur poils	Référence
2000 mm	20 mm	139.830.200
3000 mm		139.830.300
3000 mm	20 mm	139.850.300

Poignée

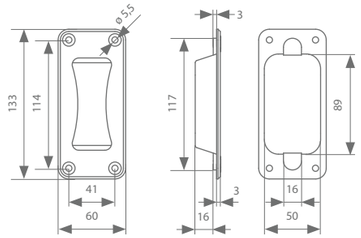

Poignée
139.828

rob
130.000

Ces ferrures en acier conviennent pour des portes dont le poids max. par battant est 55 kg. Elles disposent d'un profil en acier permettant une fixation au mur ou au plafond au moyen de supports. Ces supports sont conçus pour fixer et en même temps porter le profil. Il faut donc toujours utiliser les supports à souder quand le profil doit être soudé. Les supports à vis sont toujours nécessaires à chaque extrémité du profil pour connecter les profils entre eux. Chaque rouleau est équipé de charnières à fixer avec des vis et des boulons, ou à souder. Ces charnières sont toujours réglables en hauteur afin de simplifier le montage. Les rouleaux sont équipés de roulettes porteuses fermées qui n'ont donc pratiquement plus besoin d'être lubrifiées. Toutes les roulettes sont conçues pour pouvoir absorber de légères inclinaisons du profil. Les rouleaux du guide inférieur sont équipés de charnières et ils sont toujours fabriqués en acier trempé. Les panneaux sont reliés entre eux grâce à des charnières supplémentaires, ce qui contribue à la stabilité de l'ensemble.

LONGUEUR DE PROFIL

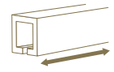

2 | 3 | 4 | 5 | 6 | 7 M

MONTAGE

POIDS MAX. PAR BATTANT

MAX. **55** KG

configurez votre kit

Chemins de roulement

	Poids max. par battant	Longueur	Référence
Chemin de roulement galvanisé	55 kg	2000 mm	130.000.200
		3000 mm	130.000.300
		4000 mm	130.000.400
		5000 mm	130.000.500
		6000 mm	130.000.600
		7000 mm	130.000.700

Supports de fixation (nécessaires tous les 500-600 mm)

Support mural
131.110

Support mural à vis
131.120

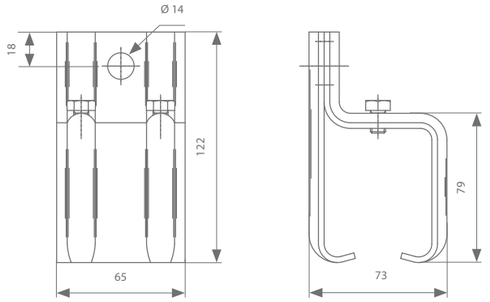

Support plafond
131.210

Support plafond à vis
131.220

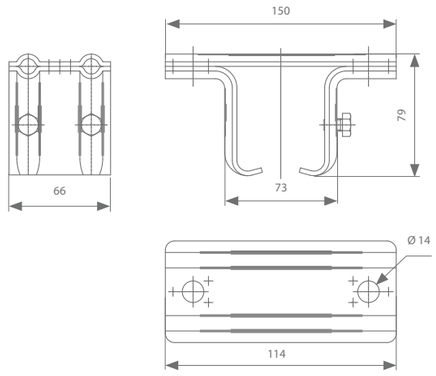

Support à souder
131.130.1

Support à vis à souder
131.290

Support sur tige filetée
131.310

Support à vis sur tige filetée
131.320

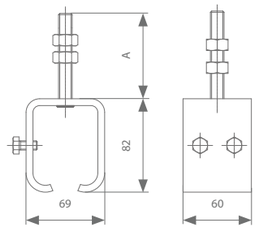

Support à vis
131.450

	Référence
Support sur tige filetée A: 75 mm	131.310
Support sur tige filetée A: 120 mm	131.310.012
Support sur tige filetée A: 150 mm	131.310.015
Support sur tige filetée A: 200 mm	131.310.020

	Référence
Support à vis sur tige filetée A: 75 mm	131.320
Support à vis sur tige filetée A: 120 mm	131.320.012
Support à vis sur tige filetée A: 150 mm	131.320.015
Support à vis sur tige filetée A: 200 mm	131.320.020

Si le support sur tige filetée est connecté à la pièce de fixation, le profil peut être fixé au mur

Pièce de fixation
131.910

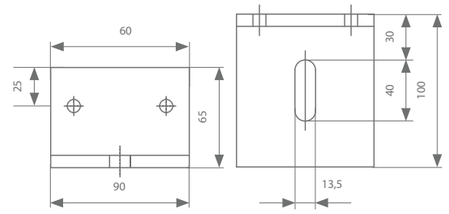

Système de roulettes

Bois

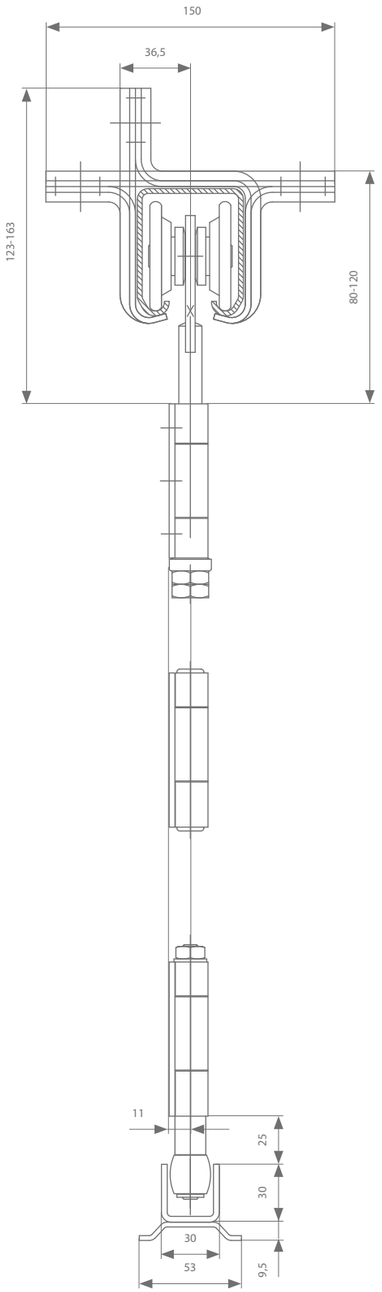

Métal

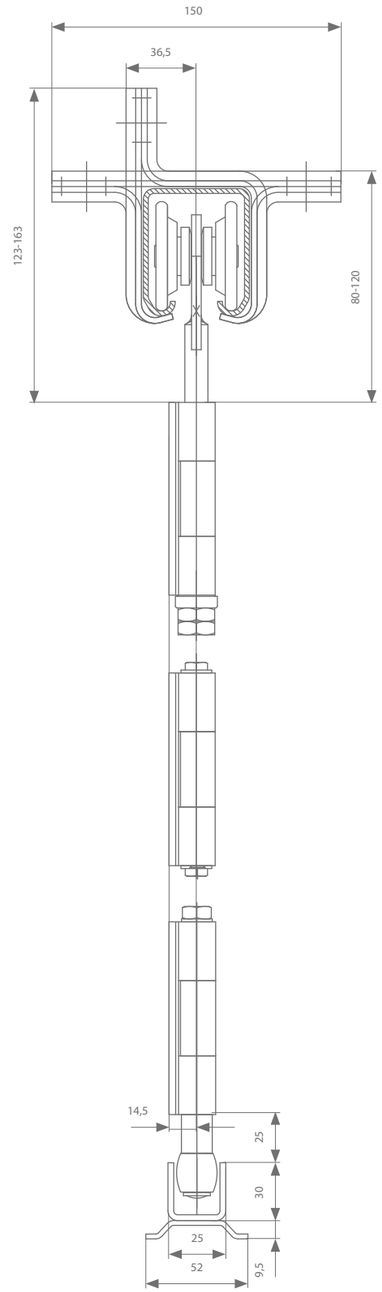

Pour portes en bois

Roulette double, charnière simple
132.130

Roulette simple, charnière simple
132.110

Roulette double, charnière simple
132.100

Roulette double, charnière double
132.140

Roulette simple, charnière double
132.120

Charnière intermédiaire
135.110

Guide, charnière double
136.120

Guide, charnière simple
136.110

Pour portes en métal

Roulette double, charnière simple
133.130

Roulette simple, charnière simple
133.110

Roulette double, charnière simple
133.100

Roulette double, charnière double
133.140

Roulette simple, charnière double
133.120

Charnière intermédiaire
135.610

Guide, charnière double
136.620

Guide, charnière simple
136.610

Arrêt

Arrêt
139.610
139.617 (inox)

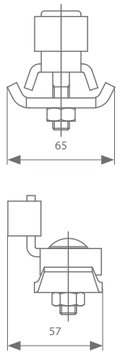

Profil de guidage

	Longueur	Référence
Profil de guidage avec pattes de scellement pour le sol (galvanisé)	2000 mm	130.400.200
	3000 mm	130.400.300
	4000 mm	130.400.400
	5000 mm	130.400.500
	6000 mm	130.400.600
	7000 mm	130.400.700
Profil de guidage avec pattes de scellement pour le sol (inox)	2000 mm	130.407.200
	3000 mm	130.407.300
	4000 mm	130.407.400
	5000 mm	130.407.500
	6000 mm	130.407.600
	7000 mm	130.407.700
Profil de guidage sans pattes de scellement pour le sol (galvanisé)	2000 mm	130.600.200
	3000 mm	130.600.300
	4000 mm	130.600.400
	5000 mm	130.600.500
	6000 mm	130.600.600
	7000 mm	130.600.700
Profil de guidage sans pattes de scellement pour le sol (inox)	2000 mm	130.607.200
	3000 mm	130.607.300
	4000 mm	130.607.400
	5000 mm	130.607.500
	6000 mm	130.607.600
	7000 mm	130.607.700

Brosses d'étanchéité

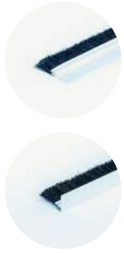

Longueur	Longueur poils	Référence
2000 mm	20 mm	139.830.200
3000 mm		139.830.300
3000 mm	20 mm	139.850.300

Poignée

Poignée
139.828

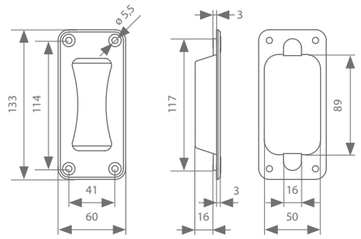

rob
140.000

Ces ferrures en acier conviennent des portes dont le poids max. par battant est 175 kg. Elles disposent d'un profil en acier permettant une fixation au mur ou au plafond au moyen de supports. Ces supports sont conçus pour fixer et en même temps porter le profil. Il faut donc toujours utiliser les supports à souder quand le profil doit être soudé. Les supports à vis sont toujours nécessaires à chaque extrémité du profil pour connecter les profils entre eux. Chaque rouleau est équipé de charnières à fixer avec des vis et des boulons, ou à souder. Ces charnières sont toujours réglables en hauteur afin de simplifier le montage. Les rouleaux sont équipés de roulettes porteuses fermées qui n'ont donc pratiquement plus besoin d'être lubrifiées. Toutes les roulettes sont conçues pour pouvoir absorber de légères inclinaisons du profil. Les rouleaux du guide inférieur sont équipés de charnières, ils sont toujours fabriqués en acier trempé et munis de roulements à aiguilles. Les panneaux sont reliés entre eux grâce à des charnières supplémentaires, ce qui contribue à la stabilité de l'ensemble.

LONGUEUR DE PROFIL

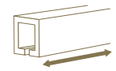

2 | 3 | 4 | 5 | 6 | 7 M

MONTAGE

POIDS MAX. PAR BATTANT

MAX. **175** KG

configurez votre kit

Chemins de roulement

	Poids max. par battant	Longueur	Référence
Chemin de roulement galvanisé	175 kg	2000 mm	140.000.200
		3000 mm	140.000.300
		4000 mm	140.000.400
		5000 mm	140.000.500
		6000 mm	140.000.600
		7000 mm	140.000.700

Supports de fixation (nécessaires tous les 500-600 mm)

Support mural (à vis)
141.130

Support mural (à vis)
141.140

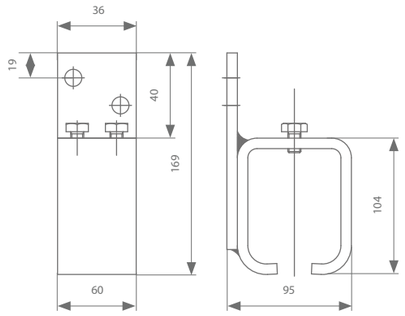

Support plafond
141.230

Support plafond à vis
141.240

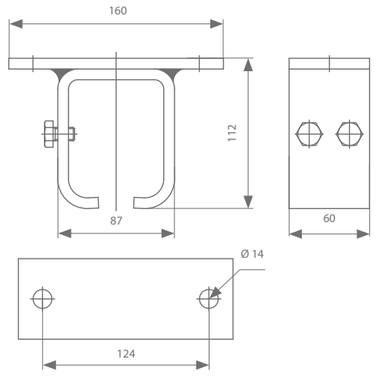

Support à souder
141.130.1

Support à vis à souder
141.290

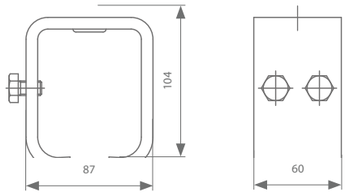

Support sur tige filetée
141.310

Support à vis sur tige filetée
141.320

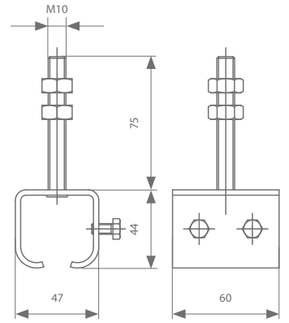

	Référence
Support sur tige filetée A: 75 mm	141.310
Support sur tige filetée A: 120 mm	141.310.012
Support sur tige filetée A: 150 mm	141.310.015
Support sur tige filetée A: 200 mm	141.310.020

	Référence
Support à vis sur tige filetée A: 75 mm	141.320
Support à vis sur tige filetée A: 120 mm	141.320.012
Support à vis sur tige filetée A: 150 mm	141.320.015
Support à vis sur tige filetée A: 200 mm	141.320.020

Si le support sur tige filetée est connecté à la pièce de fixation, le profil peut être fixé au mur

Pièce de fixation
141.910

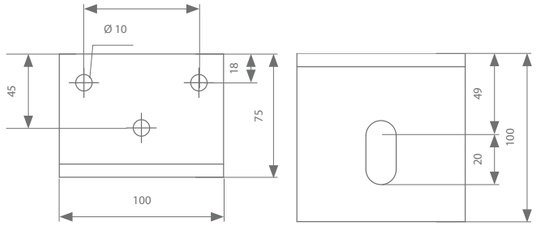

Système de roulettes

Bois

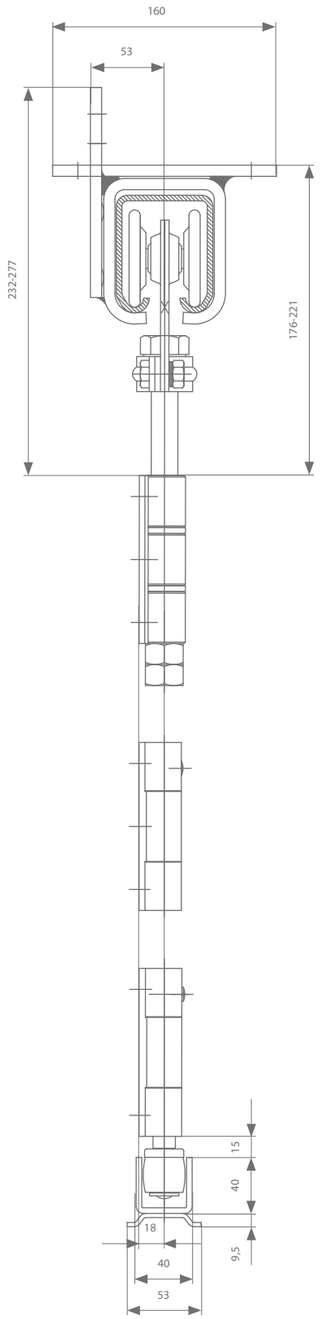

Métal

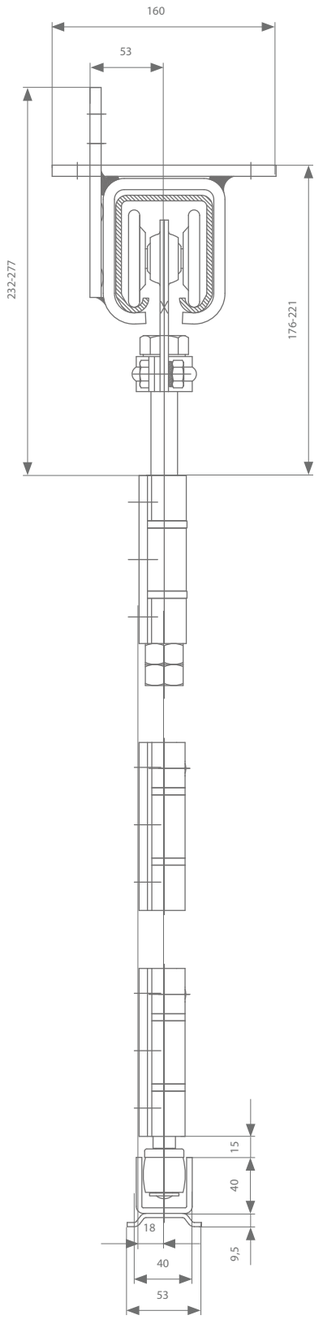

Pour portes en bois

Roulette double, charnière simple
142.130

Roulette simple, charnière simple
142.110

Roulette double, charnière double
142.140

Charnière intermédiaire
135.210

Guide, charnière simple
136.230

Guide, charnière double
136.240

à combiner avec 130.40x.xxx ou 130.60x.xxx

Pour portes en métal

Roulette double, charnière simple
143.130
143.170 (sans trous)

Roulette simple, charnière simple
143.110
143.150 (sans trous)

Roulette double, charnière double
143.140
143.180 (sans trous)

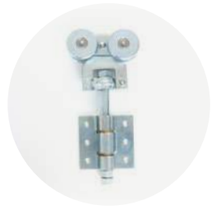

Roulette simple, charnière double
143.120
143.160 (sans trous)

Charnière intermédiaire
145.610
145.630 (sans trous)

Guide, charnière simple
146.610
146.630 (sans trous)

Guide, charnière double
146.620
146.640 (sans trous)

à combiner avec 140.40x.xxx ou 140.60x.xxx

Arrêt

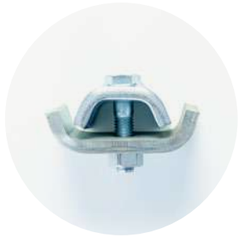

Arrêt
149.610

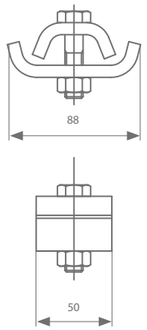

Profil de guidage

	Longueur	Référence
Profil de guidage avec pattes de scellement pour le sol (galvanisé)	2000 mm	130.400.200
	3000 mm	130.400.300
	4000 mm	130.400.400
	5000 mm	130.400.500
	6000 mm	130.400.600
	7000 mm	130.400.700
Profil de guidage avec pattes de scellement pour le sol (inox)	2000 mm	130.407.200
	3000 mm	130.407.300
	4000 mm	130.407.400
	5000 mm	130.407.500
	6000 mm	130.407.600
	7000 mm	130.407.700
Profil de guidage sans pattes de scellement pour le sol (galvanisé)	2000 mm	130.600.200
	3000 mm	130.600.300
	4000 mm	130.600.400
	5000 mm	130.600.500
	6000 mm	130.600.600
	7000 mm	130.600.700
Profil de guidage sans pattes de scellement pour le sol (inox)	2000 mm	130.607.200
	3000 mm	130.607.300
	4000 mm	130.607.400
	5000 mm	130.607.500
	6000 mm	130.607.600
	7000 mm	130.607.700

	Longueur	Référence
Profil de guidage avec pattes de scellement pour le sol (galvanisé)	2000 mm	140.400.200
	3000 mm	140.400.300
	4000 mm	140.400.400
	5000 mm	140.400.500
	6000 mm	140.400.600
	7000 mm	140.400.700
Profil de guidage avec pattes de scellement pour le sol (inox)	2000 mm	140.407.200
	3000 mm	140.407.300
	4000 mm	140.407.400
	5000 mm	140.407.500
	6000 mm	140.407.600
	7000 mm	140.407.700
Profil de guidage sans pattes de scellement pour le sol (galvanisé)	2000 mm	140.600.200
	3000 mm	140.600.300
	4000 mm	140.600.400
	5000 mm	140.600.500
	6000 mm	140.600.600
	7000 mm	140.600.700
Profil de guidage sans pattes de scellement pour le sol (inox)	2000 mm	140.607.200
	3000 mm	140.607.300
	4000 mm	140.607.400
	5000 mm	140.607.500
	6000 mm	140.607.600
	7000 mm	140.607.700

Brosses d'étanchéité

Longueur	Longueur poils	Référence
2000 mm	20 mm	139.830.200
3000 mm		139.830.300
3000 mm	20 mm	139.850.300

Poignée

Poignée
139.828

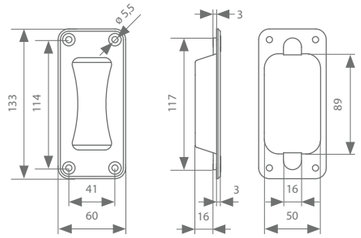

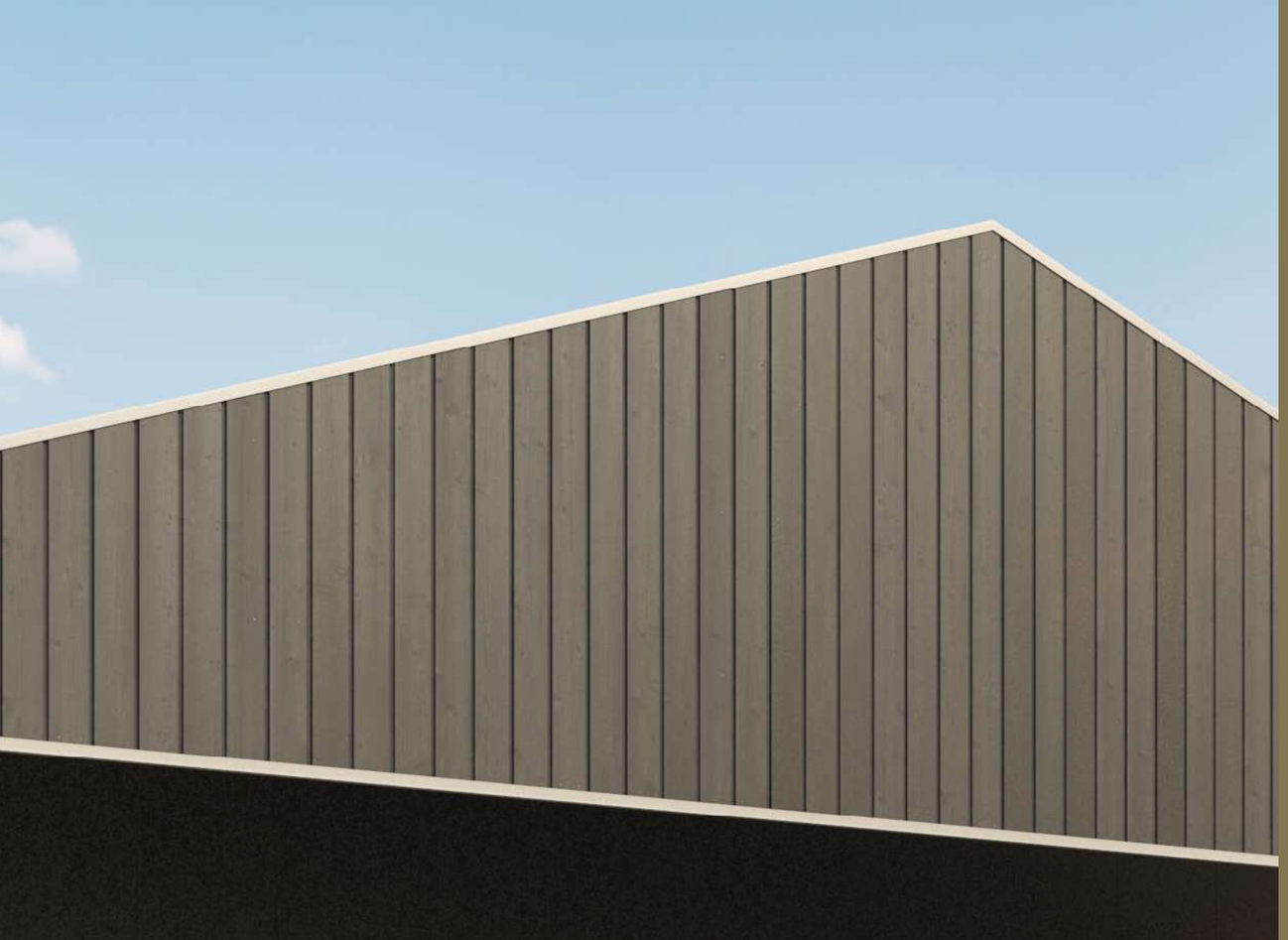

04

PORTES ACCORDÉON

Le système Harmonica divise une porte en plusieurs panneaux qui pèsent jusqu'à 200 kg chacun. Tous les panneaux sont attachés par des charnières et sont suspendus au milieu dans le profil de roulement et guidés en bas dans un profil inférieur. Le côté est doté d'un demi-panneau qui est rattaché au mur. Tous les panneaux peuvent être repliés ensemble. Idéal pour les grandes portes sans devoir disposer de beaucoup de place pour ranger la porte ouvert.

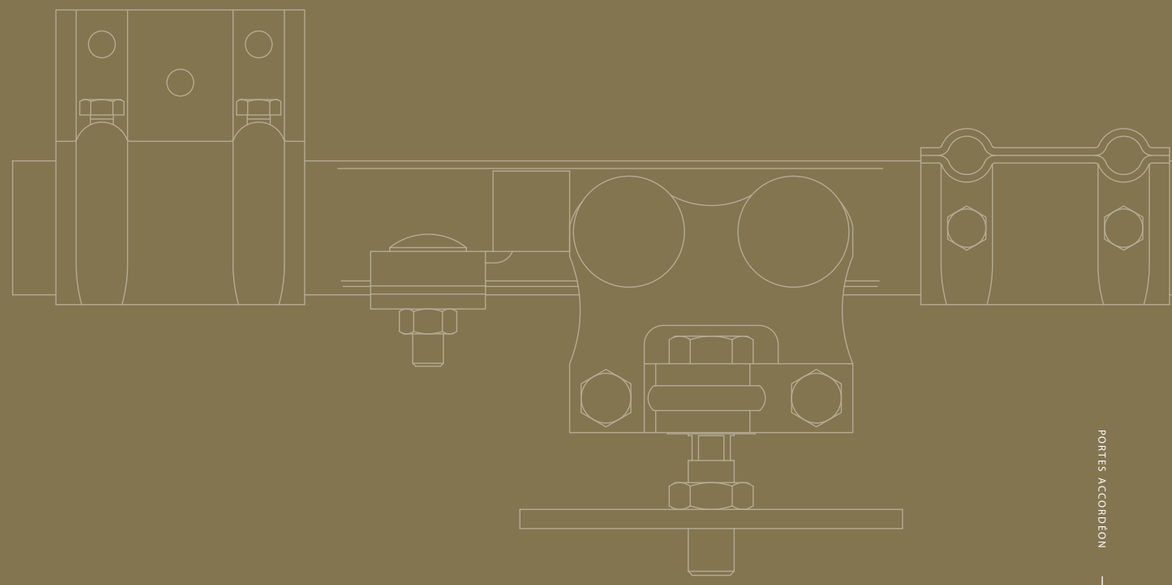

rob
120.000

Ces ferrures en acier conviennent pour des portes jusqu'à 35 kg. Elles disposent d'un profil en acier permettant une fixation au mur ou au plafond au moyen de supports. Ces supports sont conçus pour fixer et en même temps porter le profil. Il faut donc toujours utiliser les supports à souder quand le profil doit être soudé. Les supports de connexion sont toujours nécessaires à chaque extrémité du profil pour connecter les profils entre eux. La porte est toujours rattachée au moyen de 2 rouleaux facilement réglables en hauteur. Les rouleaux sont équipés de roulettes porteuses fermées qui n'ont donc pratiquement plus besoin d'être lubrifiées. Toutes les roulettes sont conçues pour pouvoir absorber de légères inclinaisons du profil. Les rouleaux du guide inférieur sont toujours fabriqués en acier trempé.

LONGUEUR DE PROFIL

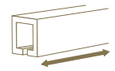

2 | 3 | 4 | 5 | 6 | 7 M

MONTAGE

POIDS DE PORTE

120.000

configurez votre kit

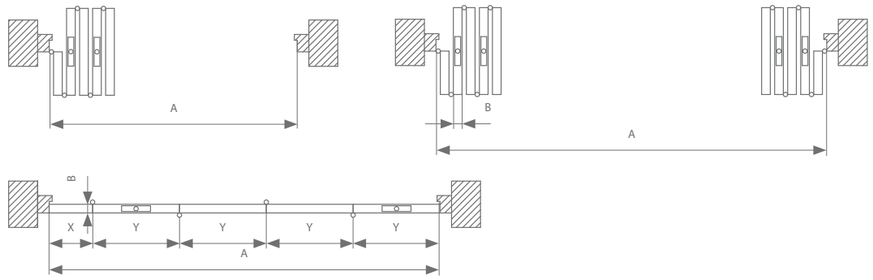

Légende

A = OUVERTURE DE PORTE TOTALE (ENTRE LES MONTANTS)
B = ÉPAISSEUR DE PORTE + Ø BOUTON DE CHARNIÈRE
C = NOMBRE DE BATTANTS COMPLETS
D = NOMBRE DE DEMI-BATTANTS
X = LARGEUR DU DEMI-BATTANT
Y = LARGEUR DU BATTANT COMPLET

Exemple

A = OUVERTURE DE PORTE TOTALE: 3,5
B = ÉPAISSEUR DE PORTE: 50 MM
Ø BOUTON DE CHARNIÈRE: 15 MM
C = 4 BATTANTS COMPLETS
D = 1 DEMI-BATTANT

Largeur du demi-battant

$$X = \frac{A - (C \times B)}{(2 \times C) + D} \qquad X = \frac{3500 - (4 \times 65)}{(2 \times 4) + 1} = 360 \text{ MM}$$

Largeur du battant complet

$$Y = (2 \times X) + B \qquad Y = (2 \times 360) + 65 = 785 \text{ MM}$$

Chemins de roulement

	Poids max. de porte	Longueur	Référence
Chemin de roulement galvanisé	35 kg	2000 mm	120.000.200
		3000 mm	120.000.300
		4000 mm	120.000.400
		5000 mm	120.000.500
		6000 mm	120.000.600
		7000 mm	120.000.700

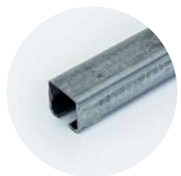

Supports de fixation (nécessaires tous les 500-600 mm)

Support mural
121.110

Support mural à vis
121.120

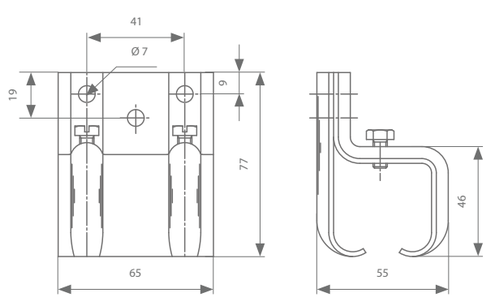

Support plafond
121.210

Support plafond à vis
121.220

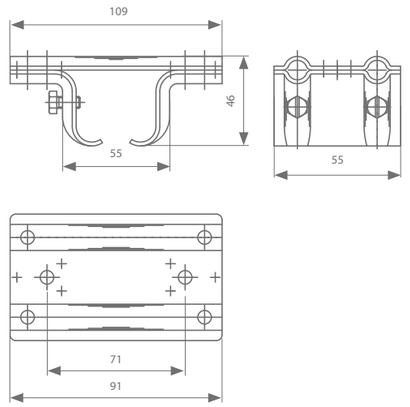

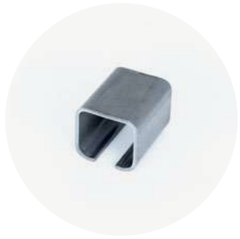

Support à souder
121.130.1

Support à vis à souder
121.290

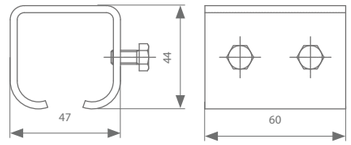

Support sur tige filetée
121.310

Support à vis sur tige filetée
121.320

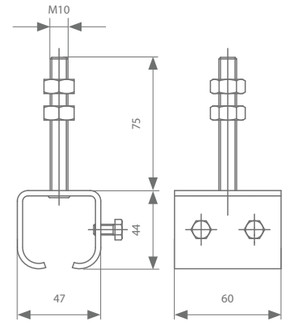

	Référence
Support sur tige filetée A: 75 mm	121.310
Support sur tige filetée A: 120 mm	121.310.012
Support sur tige filetée A: 150 mm	121.310.015
Support sur tige filetée A: 200 mm	121.310.020

	Référence
Support à vis sur tige filetée A: 75 mm	121.320
Support à vis sur tige filetée A: 120 mm	121.320.012
Support à vis sur tige filetée A: 150 mm	121.320.015
Support à vis sur tige filetée A: 200 mm	121.320.020

Si le support sur tige filetée est connecté à la pièce de fixation, le profil peut être fixé au mur

Pièce de fixation
121.910
121.917 (inox)

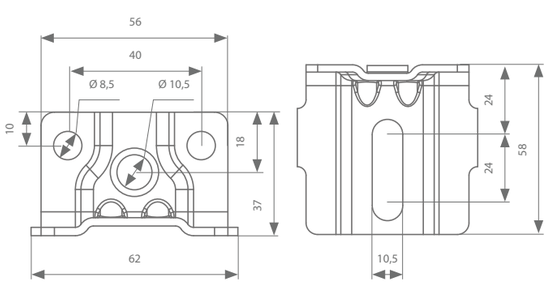

Roulettes avec pièces de fixation - Option 2

Roulette à boulon mobile

	Poids max. de porte	Référence
Galvanisée avec disques de roue en acier	35 kg	124.260

Pièce de fixation

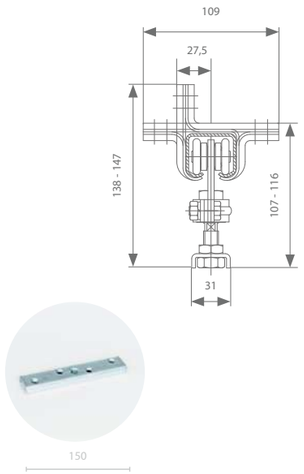

Pièce de fixation	Référence
Galvanisé	127.110

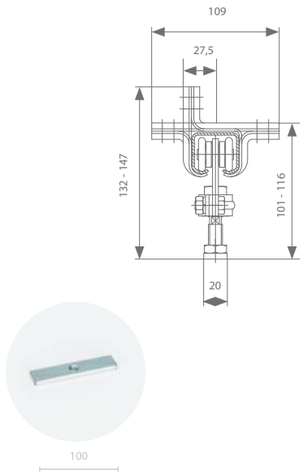

Pièce de fixation	Référence
Galvanisé	127.610

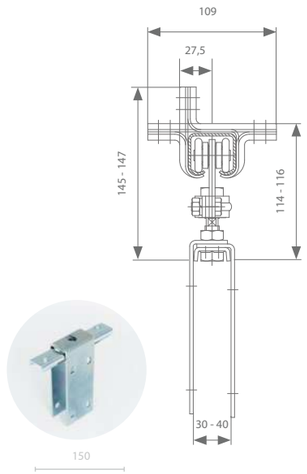

Pièce de fixation	Référence
Galvanisé	127.320

Roulettes avec pièces de fixation - Option 3

Roulette à encombrement réduit

	Poids max. de porte	Référence
Galvanisée avec disques de roue en acier	35 kg	124.250

Pièce de fixation

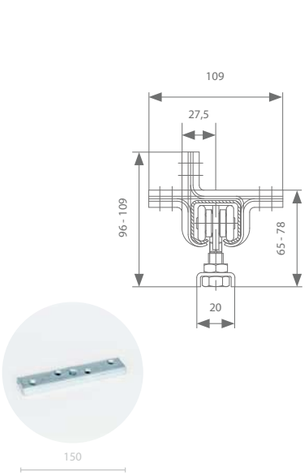

Pièce de fixation	Référence
Galvanisé	127.110

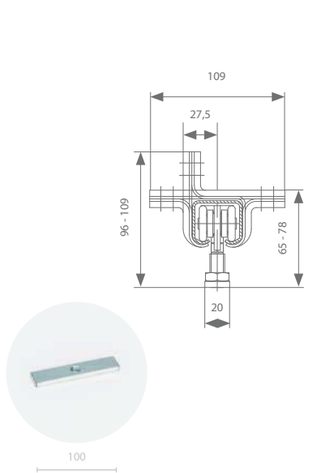

Pièce de fixation	Référence
Galvanisé	127.610

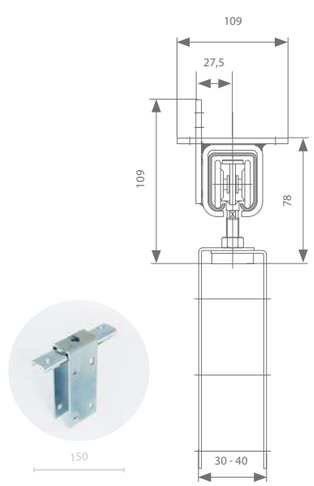

Pièce de fixation	Référence
Galvanisé	127.320

Arrêt

Arrêt
129.610

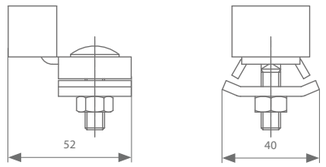

Guidage

	Longueur	Référence
Profil de guidage avec pattes de scellement pour le sol (galvanisé)	2000 mm	120.400.200
	3000 mm	120.400.300
	4000 mm	120.400.400
	5000 mm	120.400.500
	6000 mm	120.400.600
	7000 mm	120.400.700
Profil de guidage avec pattes de scellement pour le sol (inox)	2000 mm	120.407.200
	3000 mm	120.407.300
	4000 mm	120.407.400
	5000 mm	120.407.500
	6000 mm	120.407.600
	7000 mm	120.407.700
Profil de guidage sans pattes de scellement pour le sol (galvanisé)	2000 mm	120.600.200
	3000 mm	120.600.300
	4000 mm	120.600.400
	5000 mm	120.600.500
	6000 mm	120.600.600
	7000 mm	120.600.700
Profil de guidage sans pattes de scellement pour le sol (inox)	2000 mm	120.607.200
	3000 mm	120.607.300
	4000 mm	120.607.400
	5000 mm	120.607.500
	6000 mm	120.607.600
	7000 mm	120.607.700

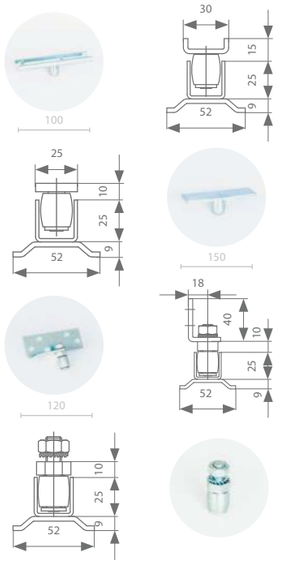

	Matériau	Référence
Guide sur plaque	galvanisé	128.110
Guide sur plaque à souder	galvanisé	128.610
	inox	128.617
Guide sur fer L	galvanisé	128.410
	inox	128.417
Guide sur tige fileté	galvanisé	128.710
	inox	128.717

Brosses d'étanchéité

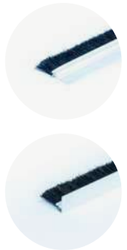

Longueur	Longueur poils	Référence
2000 mm	20 mm	139.830.200
3000 mm		139.830.300
3000 mm	20 mm	139.850.300

Poignée

Poignée
139.828

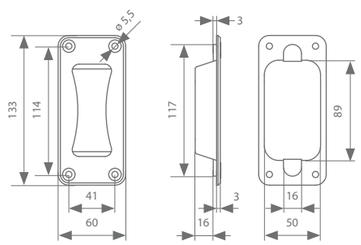

rob
130.000

Ces ferrures en acier conviennent pour des portes jusqu'à 75 kg. Elles disposent d'un profil en acier permettant une fixation au mur ou au plafond au moyen de supports. Ces supports sont conçus pour fixer et en même temps porter le profil. Il faut donc toujours utiliser les supports à souder quand le profil doit être soudé. Les supports de connexion sont toujours nécessaires à chaque extrémité du profil pour connecter les profils entre eux. La porte est toujours rattachée au moyen de 2 rouleaux facilement réglables en hauteur. Les rouleaux sont équipés de roulettes porteuses fermées qui n'ont donc pratiquement plus besoin d'être lubrifiées. Toutes les roulettes sont conçues pour pouvoir absorber de légères inclinaisons du profil. Les rouleaux du guide inférieur sont toujours fabriqués en acier trempé.

LONGUEUR DE PROFIL

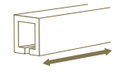

2 | 3 | 4 | 5 | 6 | 7 M

MONTAGE

POIDS DE PORTE

130.000

configurez votre kit

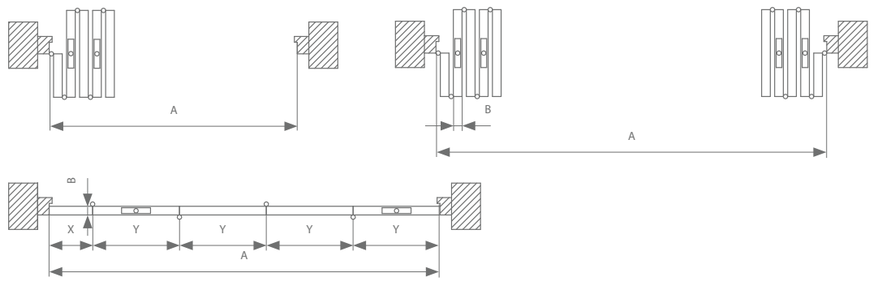

Légende

A = OUVERTURE DE PORTE TOTALE (ENTRE LES MONTANTS)
B = ÉPAISSEUR DE PORTE + Ø BOUTON DE CHARNIÈRE
C = NOMBRE DE BATTANTS COMPLETS
D = NOMBRE DE DEMI-BATTANTS
X = LARGEUR DU DEMI-BATTANT
Y = LARGEUR DU BATTANT COMPLET

Exemple

A = OUVERTURE DE PORTE TOTALE: 3,5
B = ÉPAISSEUR DE PORTE: 50 MM
Ø BOUTON DE CHARNIÈRE: 15 MM
C = 4 BATTANTS COMPLETS
D = 1 DEMI-BATTANT

Largeur du demi-battant

$$X \frac{A - (C \times B)}{(2 \times C) + D} \qquad X = \frac{3500 - (4 \times 65)}{(2 \times 4) + 1} = 360 \text{ MM}$$

Largeur du battant complet

$Y = (2 \times X) + B$ $\qquad Y = (2 \times 360) + 65 = 785$ MM

Chemins de roulement

	Poids max. de porte	Longueur	Référence
Chemin de roulement galvanisé	75 kg	2000 mm	130.000.200
		3000 mm	130.000.300
		4000 mm	130.000.400
		5000 mm	130.000.500
		6000 mm	130.000.600
		7000 mm	130.000.700

Supports de fixation (nécessaires tous les 500-600 mm)

Support mural
131.110
131.117 (inox)

Support mural à vis
131.120
131.127 (inox)

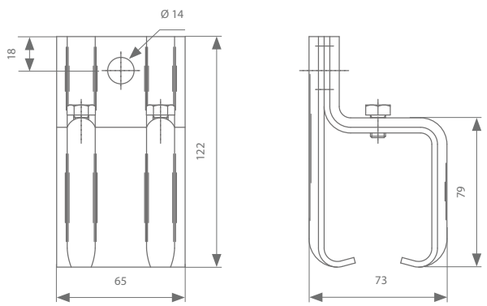

Support plafond
131.210
131.217 (inox)

Support plafond à vis
131.220
131.227 (inox)

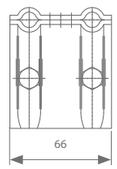

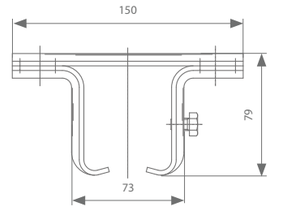

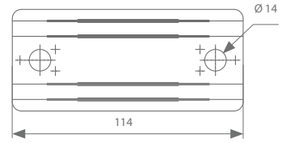

Support à souder
131.130.1
131.137.1 (inox)

Support à souder à vis
131.290
131.297 (inox)

Support sur tige filetée
131.310
131.317 (inox)

Support à vis sur tige filetée
131.320
131.327 (inox)

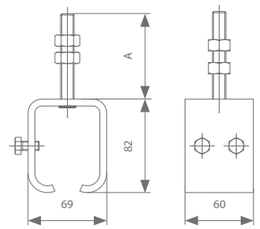

Support à vis
131.450

	Référence
Support sur tige filetée A: 75 mm	131.310
Support sur tige filetée A: 120 mm	131.310.012
Support sur tige filetée A: 150 mm	131.310.015
Support sur tige filetée A: 200 mm	131.310.020
Support à vis sur tige filetée A: 75 mm	131.320
Support à vis sur tige filetée A: 120 mm	131.320.012
Support à vis sur tige filetée A: 150 mm	131.320.015
Support à vis sur tige filetée A: 200 mm	131.320.020

Si le support sur tige filetée est connecté à la pièce de fixation, le profil peut être fixé au mur.

Pièce de fixation
131.910
131.917 (inox)

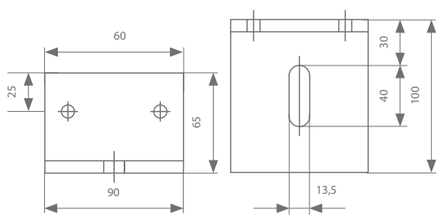

Roulettes avec pièces de fixation - Option 2

Roulette à boulon mobile

	Poids max. de porte	Référence
Galvanisée avec disques de roue en acier	75 kg	134.240

Pièce de fixation

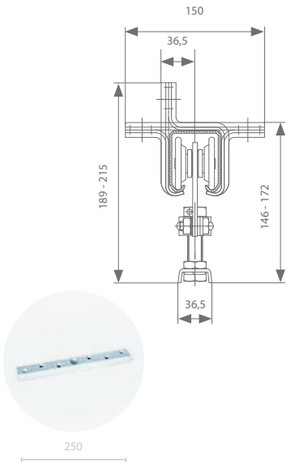

Pièce de fixation	Référence
Galvanisé	137.110

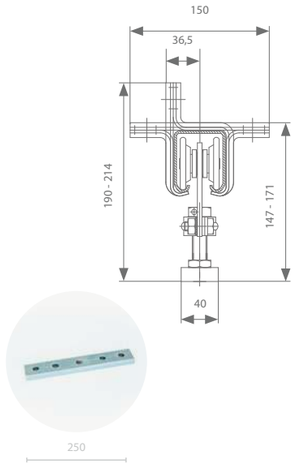

Pièce de fixation	Référence
Galvanisé	137.610

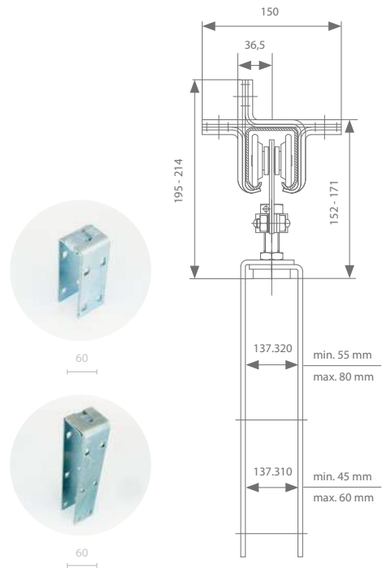

Pièce de fixation	Longueur	Référence
Galvanisé	160 mm	137.310
	320 mm	137.320

Roulettes avec pièces de fixation - Option 3

Roulette à encombrement réduit

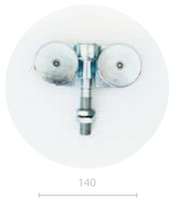

	Poids max. de porte	Référence
Galvanisée avec disques de roue en acier	75 kg	124.250

Pièce de fixation

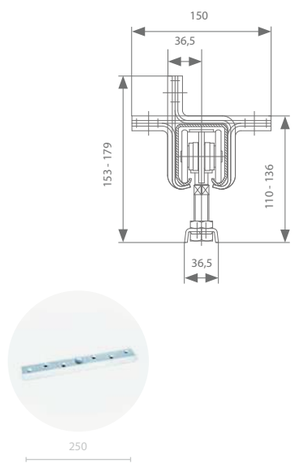

Pièce de fixation	Référence
Galvanisé	137.110

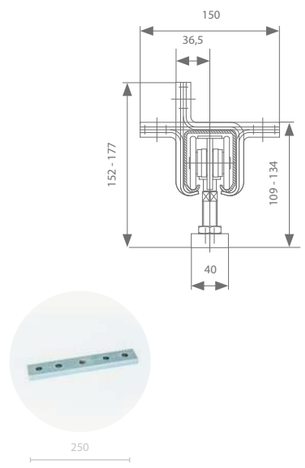

Pièce de fixation	Référence
Galvanisé	137.610

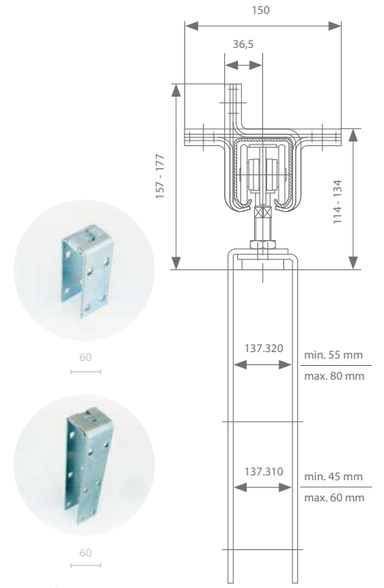

Pièce de fixation	Longueur	Référence
Galvanisé	160 mm	137.310
	320 mm	137.320

Arrêt

Arrêt
139.610
139.617 (inox)

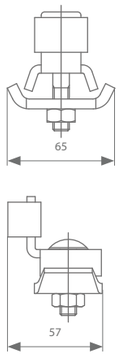

Profil de guidage

	Longueur	Référence
Profil de guidage avec pattes de scellement pour le sol (galvanisé)	2000 mm	130.400.200
	3000 mm	130.400.300
	4000 mm	130.400.400
	5000 mm	130.400.500
	6000 mm	130.400.600
	7000 mm	130.400.700
Profil de guidage avec pattes de scellement pour le sol (inox)	2000 mm	130.407.200
	3000 mm	130.407.300
	4000 mm	130.407.400
	5000 mm	130.407.500
	6000 mm	130.407.600
	7000 mm	130.407.700
Profil de guidage sans pattes de scellement pour le sol (galvanisé)	2000 mm	130.600.200
	3000 mm	130.600.300
	4000 mm	130.600.400
	5000 mm	130.600.500
	6000 mm	130.600.600
	7000 mm	130.600.700
Profil de guidage sans pattes de scellement pour le sol (inox)	2000 mm	130.607.200
	3000 mm	130.607.300
	4000 mm	130.607.400
	5000 mm	130.607.500
	6000 mm	130.607.600
	7000 mm	130.607.700

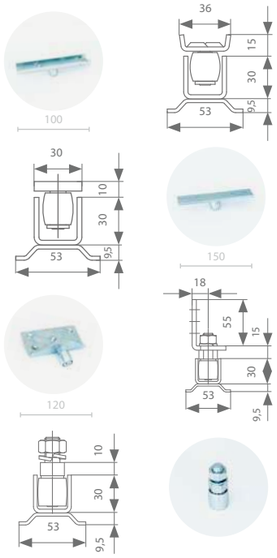

	Matériau	Référence
Guide sur plaque	galvanisé	138.110
Guide sur plaque à souder	galvanisé	138.610
	inox	138.617
Guide sur fer L	galvanisé	138.410
	inox	138.417
Guide sur tige fileté	galvanisé	138.710
	unox	138.717

Brosses d'étanchéité

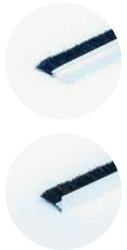

Longueur	Longueur poils	Référence
2000 mm	20 mm	139.830.200
3000 mm		139.830.300
3000 mm	20 mm	139.850.300

Poignée

Poignée
139.828

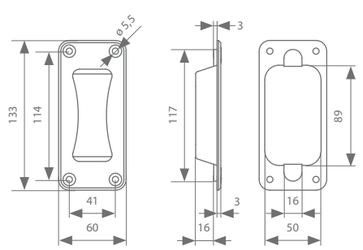

rob
140.000

Ces ferrures en acier conviennent pour des portes jusqu'à 200 kg. Elles disposent d'un profil en acier permettant une fixation au mur ou au plafond au moyen de supports. Ces supports sont conçus pour fixer et en même temps porter le profil. Il faut donc toujours utiliser les supports à souder quand le profil doit être soudé. Les supports de connexion sont toujours nécessaires à chaque extrémité du profil pour connecter les profils entre eux. La porte est toujours rattachée au moyen de 2 rouleaux facilement réglables en hauteur. Les rouleaux sont équipés de roulettes porteuses fermées qui n'ont donc pratiquement plus besoin d'être lubrifiées. Toutes les roulettes sont conçues pour pouvoir absorber de légères inclinaisons du profil. Les rouleaux du guide inférieur sont toujours fabriqués en acier trempé et munis de roulements à aiguilles.

LONGUEUR DE PROFIL

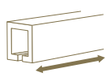

2 | 3 | 4 | 5 | 6 | 7 M

MONTAGE

POIDS DE PORTE

140.000

configurez votre kit

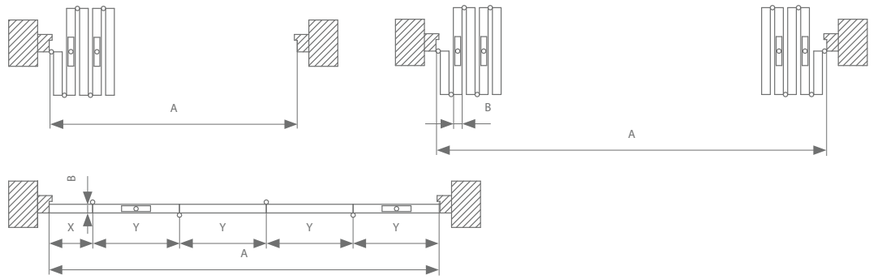

Légende

A = OUVERTURE DE PORTE TOTALE (ENTRE LES MONTANTS)
B = ÉPAISSEUR DE PORTE + Ø BOUTON DE CHARNIÈRE
C = NOMBRE DE BATTANTS COMPLETS
D = NOMBRE DE DEMI-BATTANTS
X = LARGEUR DU DEMI-BATTANT
Y = LARGEUR DU BATTANT COMPLET

Exemple

A = OUVERTURE DE PORTE TOTALE: 3,5
B = ÉPAISSEUR DE PORTE: 50 MM
Ø BOUTON DE CHARNIÈRE: 15 MM
C = 4 BATTANTS COMPLETS
D = 1 DEMI-BATTANT

Largeur du demi-battant

$$X \frac{A - (C \times B)}{(2 \times C) + D} \qquad X = \frac{3500 - (4 \times 65)}{(2 \times 4) + 1} = 360 \text{ MM}$$

Largeur du battant complet

$Y = (2 \times X) + B$ $\quad Y = (2 \times 360) + 65 = 785$ MM

Chemins de roulement

	Poids max. de porte	Longueur	Référence
Chemin de roulement galvanisé	200 kg	2000 mm	140.000.200
		3000 mm	140.000.300
		4000 mm	140.000.400
		5000 mm	140.000.500
		6000 mm	140.000.600
		7000 mm	140.000.700

Supports de fixation (nécessaires tous les 500-600 mm)

Support mural (à vis)
141.130

Support mural (à vis)
141.140

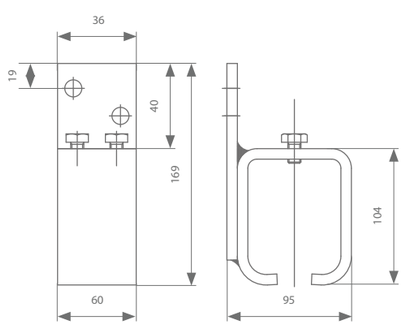

Support plafond
141.230

Support plafond à vis
141.240

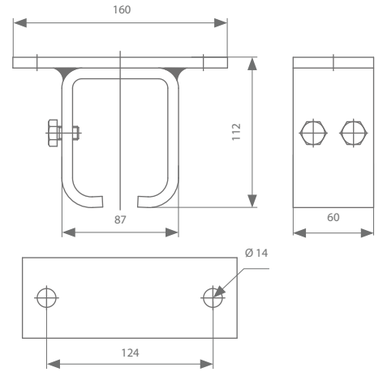

Support à souder
141.130.1

Support à souder à vis
141.290

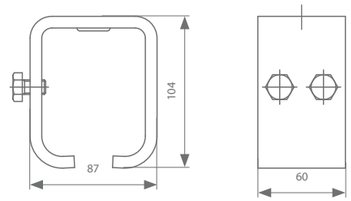

Support sur tige filetée
141.310

Support à vis sur tige filetée
141.320

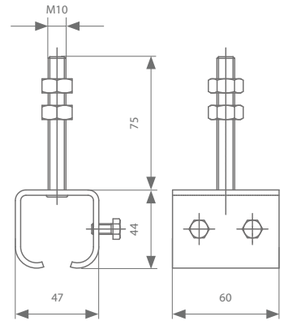

	Référence
Support sur tige filetée A: 75 mm	141.310
Support sur tige filetée A: 120 mm	141.310.012
Support sur tige filetée A: 150 mm	141.310.015
Support sur tige filetée A: 200 mm	141.310.020

	Référence
Support à vis sur tige filetée A: 75 mm	141.320
Support à vis sur tige filetée A: 120 mm	141.320.012
Support à vis sur tige filetée A: 150 mm	141.320.015
Support à vis sur tige filetée A: 200 mm	141.320.020

Si le support sur tige filetée est connecté à la pièce de fixation, le profil peut être fixé au mur

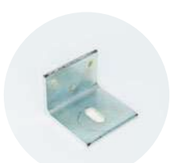

Pièce de fixation
141.910

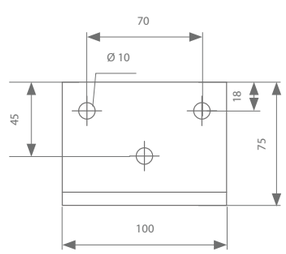

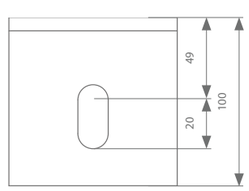

Roulettes avec pièces de fixation - Option 1

Roulette à boulon mobile

Roulette double à boulon mobile		
Galvanisée avec disques de roue en acier	200 kg	144.240

Pièce de fixation

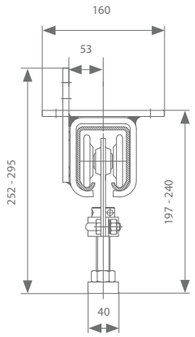

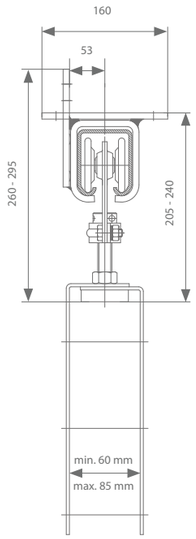

Roulettes avec pièces de fixation - Option 2

Roulette à encombrement réduit

Roulette simple à boulon fixe	Poids max. de porte	Référence
Galvanisée avec disques de roue en acier	200 kg	144.250

Pièce de fixation

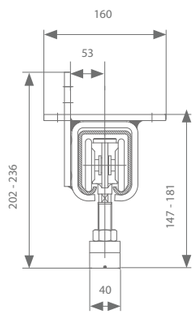

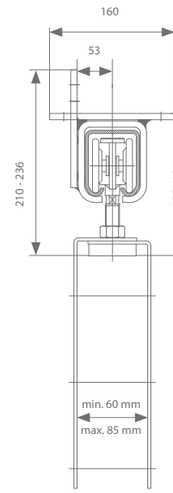

Arrêt

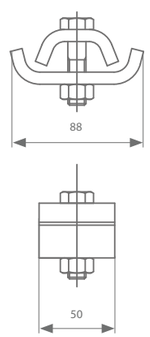

Profil de guidage

	Longueur	Référence
Profil de guidage avec pattes de scellement pour le sol (galvanisé)	2000 mm	140.400.200
	3000 mm	140.400.300
	4000 mm	140.400.400
	5000 mm	140.400.500
	6000 mm	140.400.600
	7000 mm	140.400.700
Profil de guidage avec pattes de scellement pour le sol (inox)	2000 mm	140.407.200
	3000 mm	140.407.300
	4000 mm	140.407.400
	5000 mm	140.407.500
	6000 mm	140.407.600
	7000 mm	140.407.700
Profil de guidage sans pattes de scellement pour le sol (galvanisé)	2000 mm	140.600.200
	3000 mm	140.600.300
	4000 mm	140.600.400
	5000 mm	140.600.500
	6000 mm	140.600.600
	7000 mm	140.600.700
Profil de guidage sans pattes de scellement pour le sol (inox)	2000 mm	140.607.200
	3000 mm	140.607.300
	4000 mm	140.607.400
	5000 mm	140.607.500
	6000 mm	140.607.600
	7000 mm	140.607.700

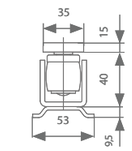

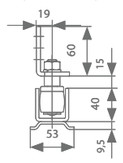

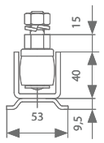

	Matériau	Référence
Guide sur plaque à souder	galvanisé	148.610
Guide sur fer L	galvanisé	148.410
Guide sur tige fileté	galvanisé	148.710

Brosses d'étanchéité

Longueur	Longueur poils	Référence
2000 mm	20 mm	139.830.200
3000 mm		139.830.300
3000 mm	20 mm	139.850.300

Poignée

Poignée
139.828

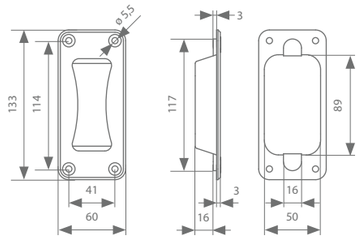

05

ROULETTES SUR CHAPE

Grâce à une roulette sur chape, les portes jusqu'à 350 kg deviennent l'élément marquant de votre façade. Une roulette massive et robuste combinée à un système antichute intégré confère une touche contemporaine et vintage au système. Chaque roulette est montée sur une latte avec des supports muraux.

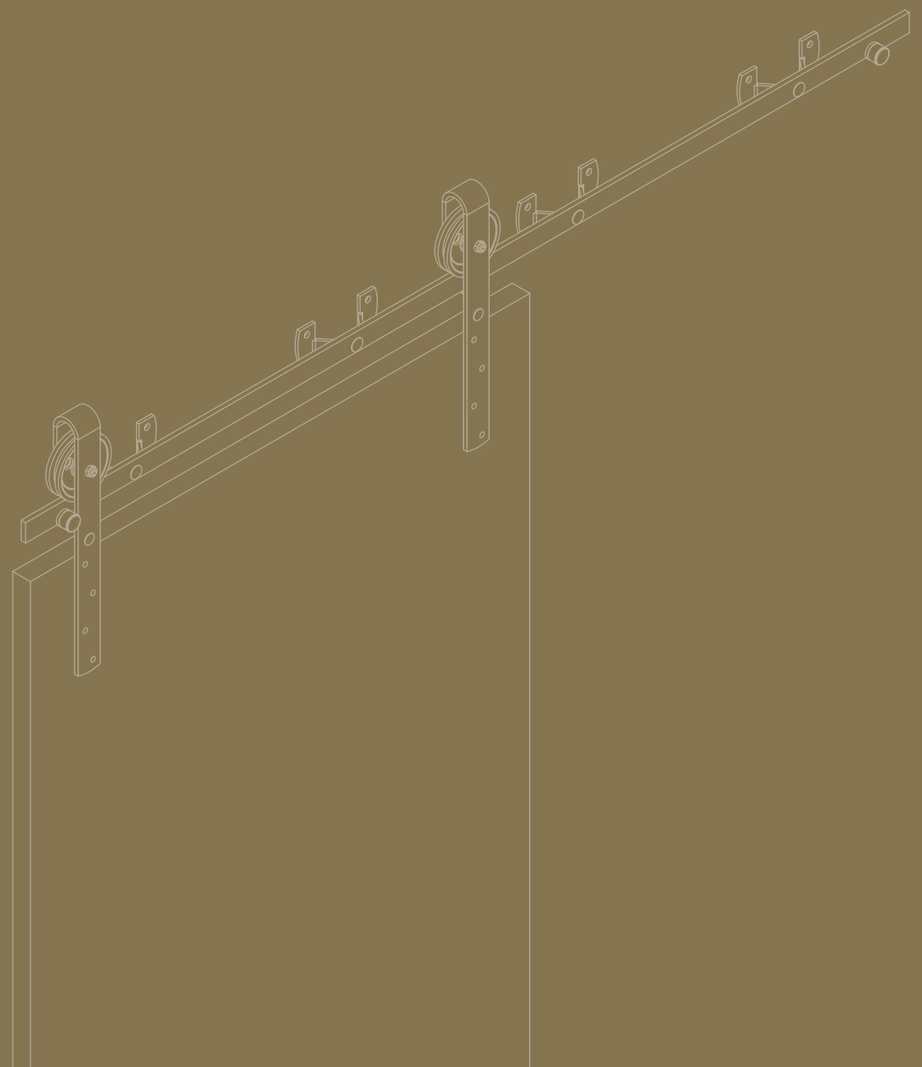

poids de porte max. 60 kg

Dessin technique

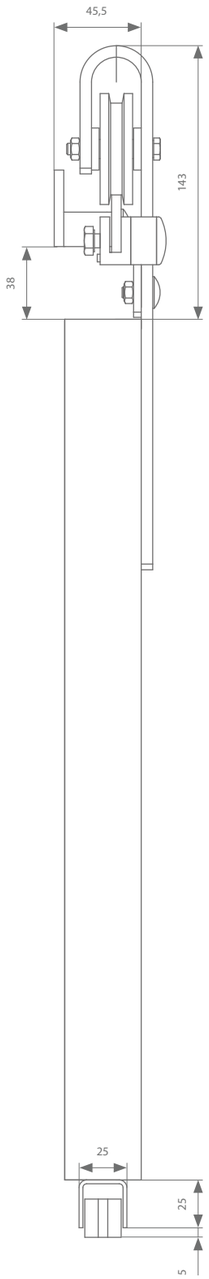

Guidage au sol - option 1

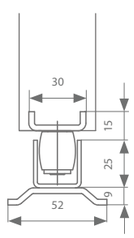

Guidage au sol - option 2

Chemin de roulement avec supports muraux

	Largeur de porte max.	Longueur	Nombre de supports muraux à commander	Référence
Chemin de roulement structure peinture poudrage noir RAL 9005	750 mm	1500 mm	3	470.005.150.102
	1000 mm	2000 mm	4	470.005.200.102
	1250 mm	2500 mm	5	470.005.250.102
	1500 mm	3000 mm	6	470.005.300.102
	2000 mm	4000 mm	8	470.005.400.102
	3000 mm	6000 mm	12	470.005.600.102
Support mural avec boulons structure peinture poudrage noir RAL 9005				476.512.9
Support mural Galvanisé				476.510

Roulettes sur chape avec arrêts

	Référence
Roulette sur chape - structure peinture poudrage noir RAL 9005	(2x) 473.062
Roulette sur chape galvanisé	(2x) 473.060
Arrêt - structure peinture poudrage noir RAL 9005	(2x) 479.005.02

Guidage au sol - Option 1

	Largeur de porte max.	Longueur	Référence
Profil de guidage dans la porte (galvanisé)	2000 mm	2000 mm	120.600.200
	3000 mm	3000 mm	120.600.300
	4000 mm	4000 mm	120.600.400
	5000 mm	5000 mm	120.600.500
	6000 mm	6000 mm	120.600.600
	7000 mm	7000 mm	120.600.700
Guidage (matière synthétique)			129.315

Guidage au sol - Option 2

	Largeur de porte max.	Longueur	Référence
Profil de guidage avec pattes de scellement pour le sol (galvanisé)	1000 mm	2000 mm	120.400.200
	1500 mm	3000 mm	120.400.300
	2000 mm	4000 mm	120.400.400
	2500 mm	5000 mm	120.400.500
	3000 mm	6000 mm	120.400.600
	3500 mm	7000 mm	120.400.700
Guide sur plaque (galvanisé)			128.110

poids de porte max. 100 kg

Dessin technique

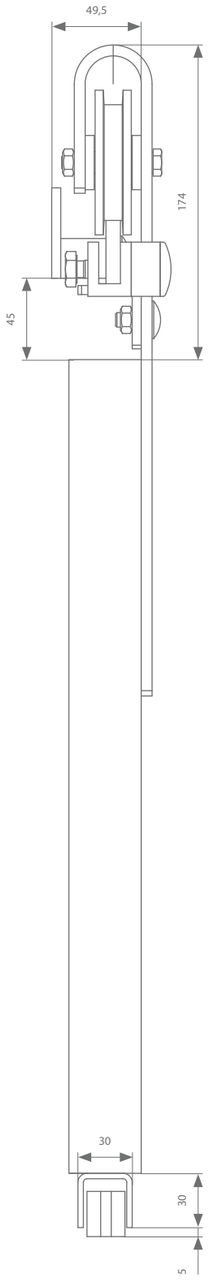

Guidage au sol - option 1

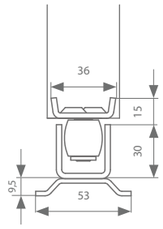

Guidage au sol - option 2

Chemin de roulement avec supports muraux

	Largeur de porte max.	Longueur	Nombre de supports muraux à commander	Référence
Chemin de roulement structure peinture poudrage noir RAL 9005	750 mm	1500 mm	3	470.008.150.102
	1000 mm	2000 mm	4	470.008.200.102
	1250 mm	2500 mm	5	470.008.250.102
	1500 mm	3000 mm	6	470.008.300.102
	2000 mm	4000 mm	8	470.008.400.102
	3000 mm	6000 mm	12	470.008.600.102
Support mural avec boulons structure peinture poudrage noir RAL 9005				476.522.9
Support mural Galvanisé				476.520

Roulettes sur chape avec arrêts

	Référence
Roulette sur chape - structure peinture poudrage noir RAL 9005	(2x) 473.082
Roulette sur chape galvanisé	(2x) 473.080
Arrêt - structure peinture poudrage noir RAL 9005	(2x) 479.010.02

Guidage au sol - Option 1

	Largeur de porte max.	Longueur	Référence
Profil de guidage dans la porte (galvanisé)	2000 mm	2000 mm	130.600.200
	3000 mm	3000 mm	130.600.300
	4000 mm	4000 mm	130.600.400
	5000 mm	5000 mm	130.600.500
	6000 mm	6000 mm	130.600.600
	7000 mm	7000 mm	130.600.700
Guidage (matière synthétique)			139.315

Guidage au sol - Option 2

	Largeur de porte max.	Longueur	Référence
Profil de guidage avec pattes de scellement pour le sol (galvanisé)	1000 mm	2000 mm	130.400.200
	1500 mm	3000 mm	130.400.300
	2000 mm	4000 mm	130.400.400
	2500 mm	5000 mm	130.400.500
	3000 mm	6000 mm	130.400.600
	3500 mm	7000 mm	130.400.700
Guide sur plaque (galvanisé)			138.110

poids de porte max. 150 kg

Dessin technique

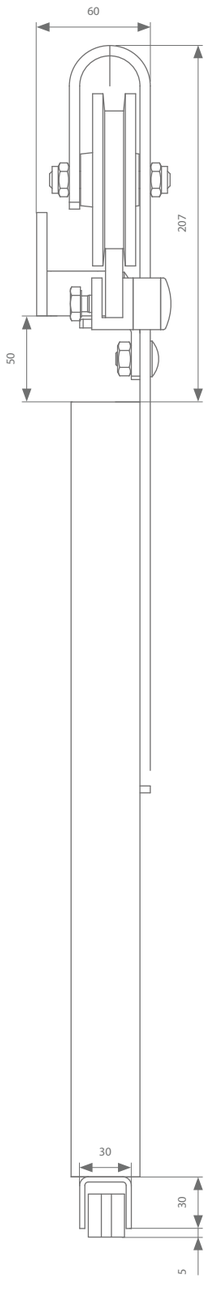

Guidage au sol - option 1

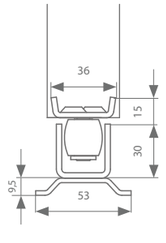

Guidage au sol - option 2

Chemin de roulement avec supports muraux

	Largeur de porte max.	Longueur	Nombre de supports muraux à commander	Référence
Chemin de roulement structure peinture poudrage noir RAL 9005	750 mm	1500 mm	3	470.010.150.102
	1000 mm	2000 mm	4	470.010.200.102
	1250 mm	2500 mm	5	470.010.250.102
	1500 mm	3000 mm	6	470.010.300.102
	2000 mm	4000 mm	8	470.010.400.102
	3000 mm	6000 mm	12	470.010.600.102
Support mural avec boulons structure peinture poudrage noir RAL 9005				476.532.9
Support mural Galvanisé				476.530

Roulettes sur chape avec arrêts

	Référence
Roulette sur chape - structure peinture poudrage noir RAL 9005	(2x) 473.102
Arrêt - structure peinture poudrage noir RAL 9005	(2x) 479.010.02

Guidage au sol - Option 1

	Largeur de porte max.	Longueur	Référence
Profil de guidage dans la porte (galvanisé)	2000 mm	2000 mm	130.600.200
	3000 mm	3000 mm	130.600.300
	4000 mm	4000 mm	130.600.400
	5000 mm	5000 mm	130.600.500
	6000 mm	6000 mm	130.600.600
	7000 mm	7000 mm	130.600.700
Guidage (matière synthétique)			139.315

Guidage au sol - Option 2

	Largeur de porte max.	Longueur	Référence
Profil de guidage avec pattes de scellement pour le sol (galvanisé)	1000 mm	2000 mm	130.400.200
	1500 mm	3000 mm	130.400.300
	2000 mm	4000 mm	130.400.400
	2500 mm	5000 mm	130.400.500
	3000 mm	6000 mm	130.400.600
	3500 mm	7000 mm	130.400.700
Guide sur plaque (galvanisé)			138.110

poids de porte max. 200 kg

Dessin technique

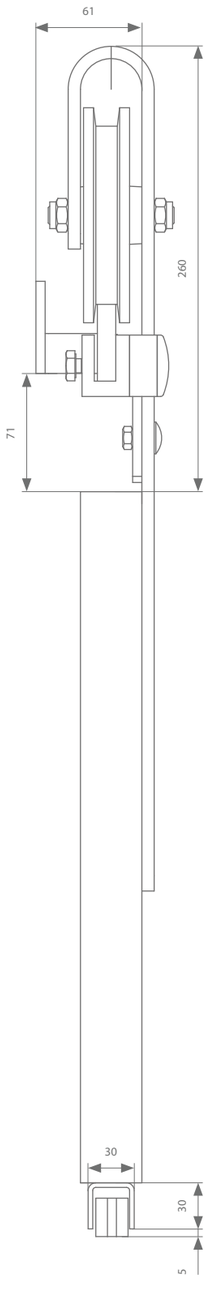

Guidage au sol - option 1

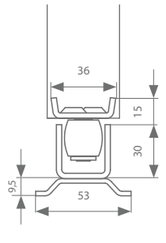

Guidage au sol - option 2

Chemin de roulement avec supports muraux

	Largeur de porte max.	Longueur	Nombre de supports muraux à commander	Référence
Chemin de roulement structure peinture poudrage noir RAL 9005	750 mm	1500 mm	3	470.010.150.102
	1000 mm	2000 mm	4	470.010.200.102
	1250 mm	2500 mm	5	470.010.250.102
	1500 mm	3000 mm	6	470.010.300.102
	2000 mm	4000 mm	8	470.010.400.102
	3000 mm	6000 mm	12	470.010.600.102
Support mural avec boulons structure peinture poudrage noir RAL 9005				476.532.9
Support mural Galvanisé				476.530

Roulettes sur chape avec arrêts

	Référence
Roulette sur chape - structure peinture poudrage noir RAL 9005	(2x) 473.122
Arrêt - structure peinture poudrage noir RAL 9005	(2x) 479.010.02

Guidage au sol - Option 1

	Largeur de porte max.	Longueur	Référence
Profil de guidage dans la porte (galvanisé)	2000 mm	2000 mm	130.600.200
	3000 mm	3000 mm	130.600.300
	4000 mm	4000 mm	130.600.400
	5000 mm	5000 mm	130.600.500
	6000 mm	6000 mm	130.600.600
	7000 mm	7000 mm	130.600.700
Guidage (matière synthétique)			139.315

Guidage au sol - Option 2

	Largeur de porte max.	Longueur	Référence
Profil de guidage avec pattes de scellement pour le sol (galvanisé)	1000 mm	2000 mm	130.400.200
	1500 mm	3000 mm	130.400.300
	2000 mm	4000 mm	130.400.400
	2500 mm	5000 mm	130.400.500
	3000 mm	6000 mm	130.400.600
	3500 mm	7000 mm	130.400.700
Guide sur plaque (galvanisé)			138.110

poids de porte max. 275 kg

Dessin technique

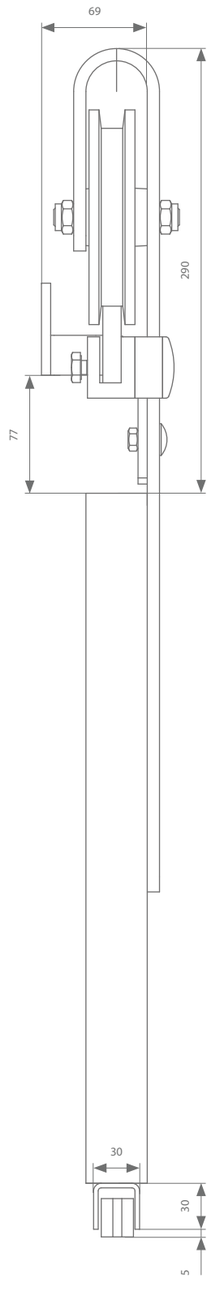

Guidage au sol - option 1

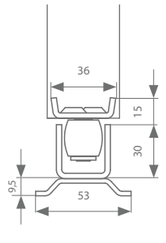

Guidage au sol - option 2

Chemin de roulement avec supports muraux

	Largeur de porte max.	Longueur	Nombre de supports muraux à commander	Référence
Chemin de roulement structure peinture poudrage noir RAL 9005	750 mm	1500 mm	3	470.012.150.102
	1000 mm	2000 mm	4	470.012.200.102
	1250 mm	2500 mm	5	470.012.250.102
	1500 mm	3000 mm	6	470.012.300.102
	2000 mm	4000 mm	8	470.012.400.102
	3000 mm	6000 mm	12	470.012.600.102
Support mural avec boulons structure peinture poudrage noir RAL 9005				476.532.9
Support mural Galvanisé				476.530

Roulettes sur chape avec arrêts

	Référence
Roulette sur chape - structure peinture poudrage noir RAL 9005	(2x) 473.142
Arrêt - structure peinture poudrage noir RAL 9005	(2x) 479.012.02

Guidage au sol - Option 1

	Largeur de porte max.	Longueur	Référence
Profil de guidage dans la porte (galvanisé)	2000 mm	2000 mm	130.600.200
	3000 mm	3000 mm	130.600.300
	4000 mm	4000 mm	130.600.400
	5000 mm	5000 mm	130.600.500
	6000 mm	6000 mm	130.600.600
	7000 mm	7000 mm	130.600.700
Guidage (matière synthétique)			139.315

Guidage au sol - Option 2

	Largeur de porte max.	Longueur	Référence
Profil de guidage avec pattes de scellement pour le sol (galvanisé)	1000 mm	2000 mm	130.400.200
	1500 mm	3000 mm	130.400.300
	2000 mm	4000 mm	130.400.400
	2500 mm	5000 mm	130.400.500
	3000 mm	6000 mm	130.400.600
	3500 mm	7000 mm	130.400.700
Guide sur plaque (galvanisé)			138.110

poids de porte max. 350 kg

Dessin technique

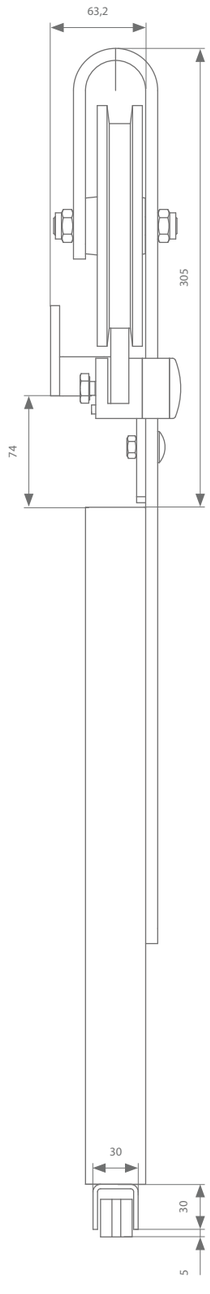

Guidage au sol - option 1

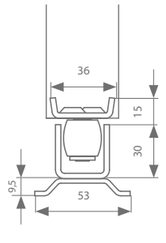

Guidage au sol - option 2

Chemin de roulement avec supports muraux

	Largeur de porte max.	Longueur	Nombre de supports muraux à commander	Référence
Chemin de roulement structure peinture poudrage noir RAL 9005	750 mm	1500 mm	3	470.012.150.102
	1000 mm	2000 mm	4	470.012.200.102
	1250 mm	2500 mm	5	470.012.250.102
	1500 mm	3000 mm	6	470.012.300.102
	2000 mm	4000 mm	8	470.012.400.102
	3000 mm	6000 mm	12	470.012.600.102
Support mural avec boulons structure peinture poudrage noir RAL 9005				476.532.9
Support mural Galvanisé				476.530

Roulettes sur chape avec arrêts

	Référence
Roulette sur chape - structure peinture poudrage noir RAL 9005	(2x) 473.162
Arrêt - structure peinture poudrage noir RAL 9005	(2x) 479.012.02

Guidage au sol - Option 1

	Largeur de porte max.	Longueur	Référence
Profil de guidage dans la porte (galvanisé)	2000 mm	2000 mm	130.600.200
	3000 mm	3000 mm	130.600.300
	4000 mm	4000 mm	130.600.400
	5000 mm	5000 mm	130.600.500
	6000 mm	6000 mm	130.600.600
	7000 mm	7000 mm	130.600.700
Guidage (matière synthétique)			139.315

Guidage au sol - Option 2

	Largeur de porte max.	Longueur	Référence
Profil de guidage avec pattes de scellement pour le sol (galvanisé)	1000 mm	2000 mm	130.400.200
	1500 mm	3000 mm	130.400.300
	2000 mm	4000 mm	130.400.400
	2500 mm	5000 mm	130.400.500
	3000 mm	6000 mm	130.400.600
	3500 mm	7000 mm	130.400.700
Guide sur plaque (galvanisé)			138.110

06

POULIES SUR AXE

La poulie sur axe massive est montée au bas de la porte et se déplace sur une latte montée dans le sol. Cette méthode robuste permet de déplacer des portes jusqu'à 2000 kg. Pour s'assurer que la porte se déplace perpendiculairement, un système de coulisse est utilisé sur le dessus de la porte.

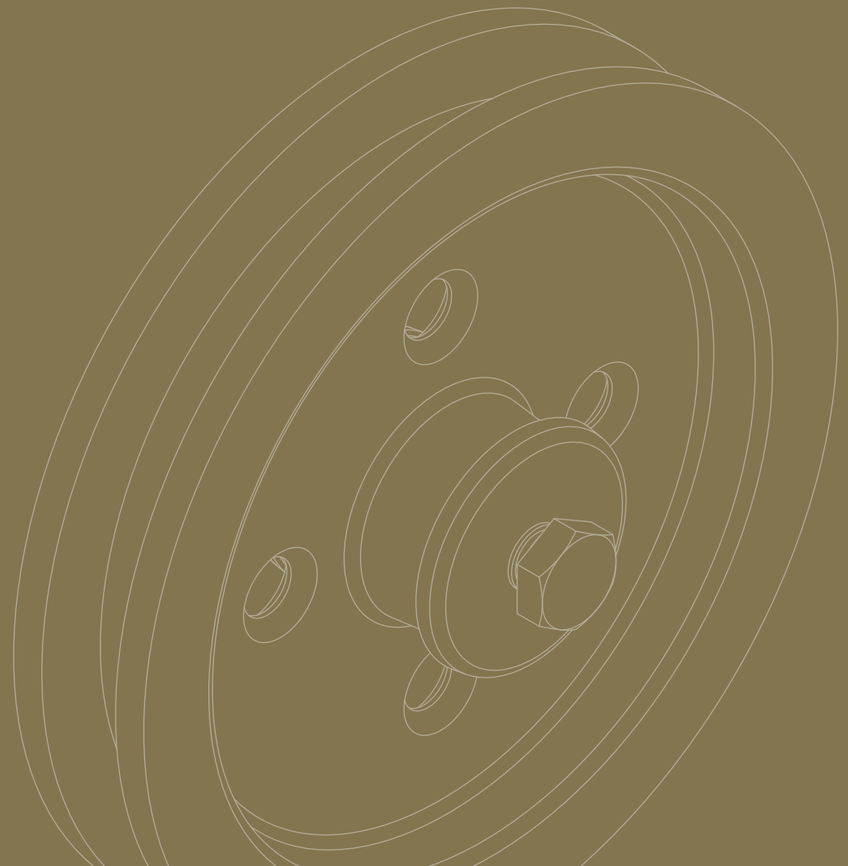

poulies sur axe

Dessins techniques

60 kg

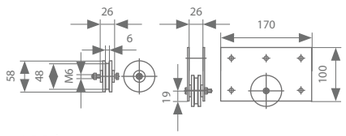

100 kg

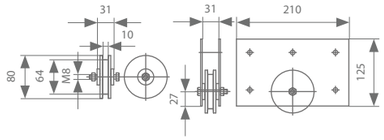

150 kg

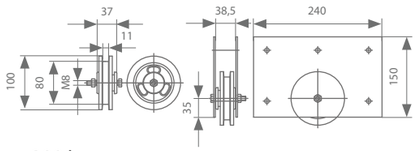

200 kg

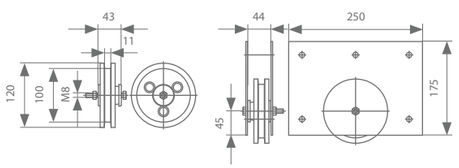

275 kg

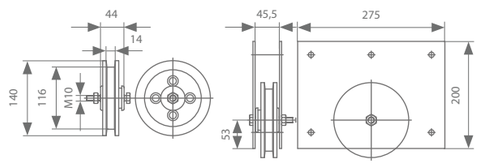

350 kg

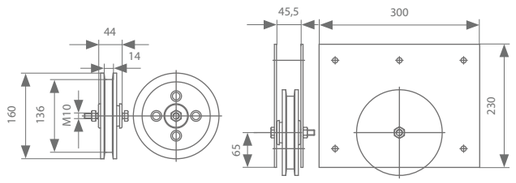

600 kg

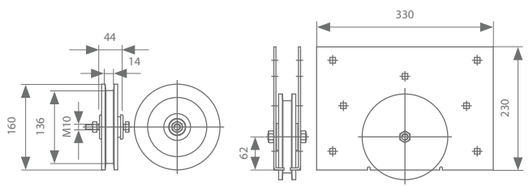

1200 kg

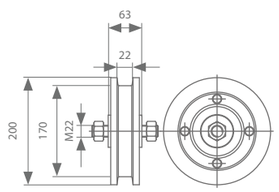

1600 kg

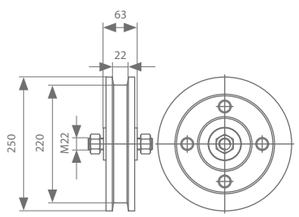

2000 kg

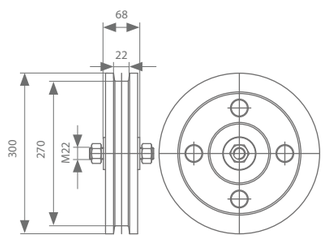

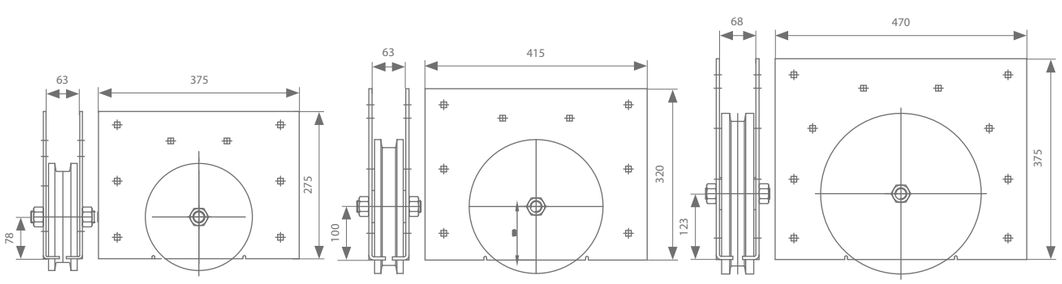

Roulettes

Poids de porte max.	Couleur	Benaming	Référence
60 kg	acier galvanisé	Poulie sur axe – diamètre 60mm – roulements à aiguilles	471.060
		Poulie sur axe avec plaque latérale – diamètre 60mm – roulements à aiguilles	474.060
100 kg	acier galvanisé	Poulie sur axe – diamètre 80mm – roulements à aiguilles	471.080
		Poulie sur axe avec plaque latérale – diamètre 80mm – roulements à aiguilles	474.080
150 kg	Fonte laquée noir RAL9005	Poulie sur axe – diamètre 100mm – roulements à aiguilles	471.100
		Poulie sur axe avec plaque latérale – diamètre 100mm – roulements à aiguilles	474.100
200 kg	Fonte laquée noir RAL9005	Poulie sur axe – diamètre 120mm – roulements à aiguilles	471.120
		Poulie sur axe avec plaque latérale – diamètre 120mm – roulements à aiguilles	474.120
275 kg	Fonte laquée noir RAL9005	Poulie sur axe – diamètre 140mm – roulements à aiguilles	471.140
		Poulie sur axe avec plaque latérale – diamètre 140mm – roulements à aiguilles	474.140
350 kg	Fonte laquée noir RAL9005	Poulie sur axe – diamètre 160mm – roulements à aiguilles	471.160
		Poulie sur axe avec plaque latérale – diamètre 160mm – roulements à aiguilles	474.160
600 kg	Fonte laquée noir RAL9005	Poulie sur axe – diamètre 160mm – roulements à aiguilles	472.160
		Poulie sur axe avec plaque latérale – diamètre 160mm – roulements à aiguilles	475.160
1200 kg	Fonte laquée noir RAL9005	Poulie sur axe – diamètre 200mm – roulements à aiguilles	472.200
		Poulie sur axe avec plaque latérale – diamètre 200mm – roulements à aiguilles	475.200
1600 kg	Fonte laquée noir RAL9005	Poulie sur axe – diamètre 250mm – roulements à aiguilles	472.250
		Poulie sur axe avec plaque latérale – diamètre 250mm – roulements à aiguilles	475.250
2000 kg	Fonte laquée noir RAL9005	Poulie sur axe – diamètre 300mm – roulements à aiguilles	472.300
		Poulie sur axe avec plaque latérale – diamètre 300mm – roulements à aiguilles	475.300

poulies sur axe

Guidage supérieur

	Longueur	Référence
Profil de guidage pour au-dessus de la porte (galvanisé)	2000 mm 3000 mm 4000 mm 5000 mm 6000 mm 7000 mm	120.600.200 120.600.300 120.600.400 120.600.500 120.600.600 120.600.700
Profil de guidage pour au-dessus de la porte (galvanisé)	2000 mm 3000 mm 4000 mm 5000 mm 6000 mm 7000 mm	130.600.200 130.600.300 130.600.400 130.600.500 130.600.600 130.600.700
Profil de guidage pour au-dessus de la porte (galvanisé)	2000 mm 3000 mm 4000 mm 5000 mm 6000 mm 7000 mm	140.600.200 140.600.300 140.600.400 140.600.500 140.600.600 140.600.700
Profil de guidage pour au-dessus de la porte (galvanisé)	3000 mm 6000 mm	150.600.300 150.600.600

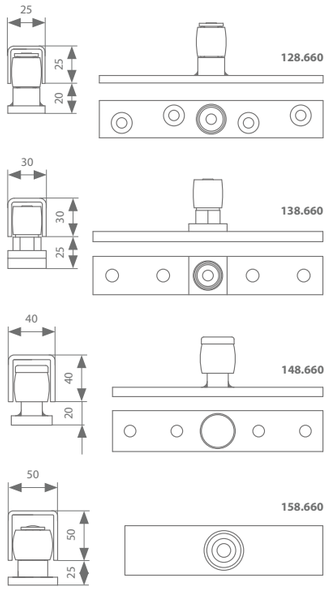

Si les portes sont lourdes, un dispositif d'arrêt de porte approprié est tout aussi important qu'une bonne suspension. Si l'arrrêt est provoqué par le simple fait que les roulettes viennent buter contre l'arrêt dans le profil, cela peut facilement endommager les roulettes et la suspension du profil. L'utilisation d'un arrêt à ressort, contre lequel la porte viendra buter, permettra d'éviter des problèmes.

139.650

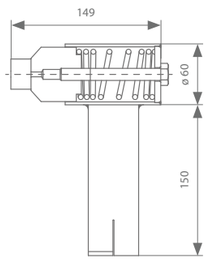

139.660

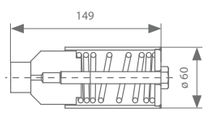

139.670

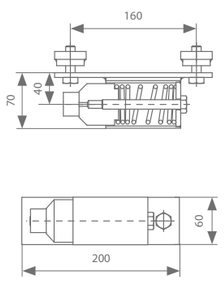

139.680

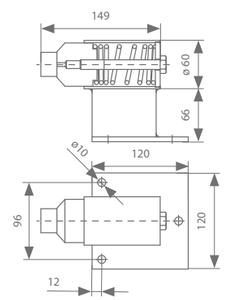

07 ROULETTE BÂCHE DE CAMION

Il est très important de choisir les bonnes roulettes lorsque des bâches ou de lourdes toiles murales doivent être accrochées, mais aussi pour pouvoir les déplacer. Dans de tels montages, il est toujours souhaitable d'utiliser des roulettes à structure amortissante. Uniquement ce type de roulette peut garantir un fonctionnement souple, même lorsque plusieurs roulettes se suivent les unes dernière les autres.

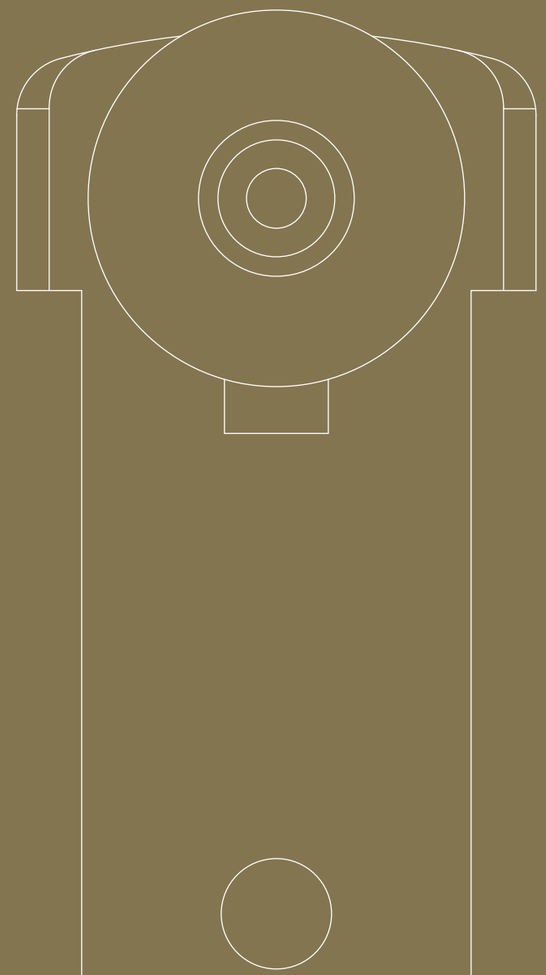

roulette bâche de camion

À combiner avec 110.000

max. 20 kg par roulette

Roulette bâche de camion sans butoirs
114.710

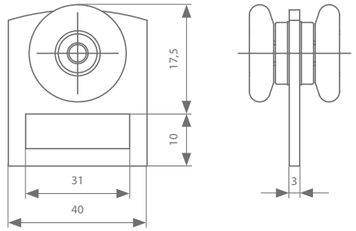

Roulette bâche de camion sans butoirs
114.710.250.6

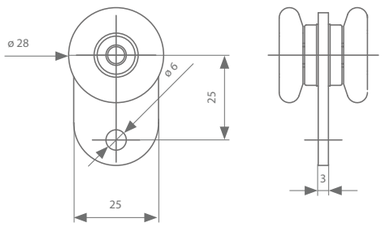

À combiner avec 120.000

max. 30 kg par roulette

Roulette bâche de camion avec butoirs
124.700.110

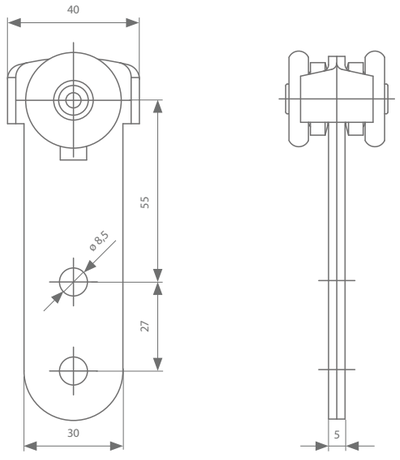

Roulette bâche de camion sans butoirs
124.700.095

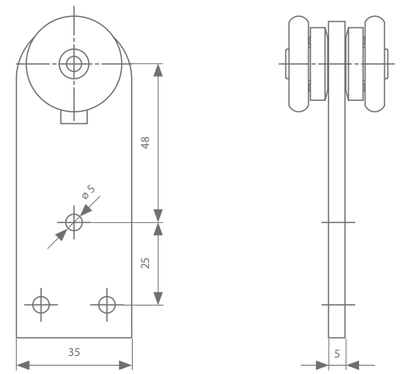

À combiner avec 170.000

max. 50 kg par roulette

Roulette bâche de camion avec butoirs
174.730

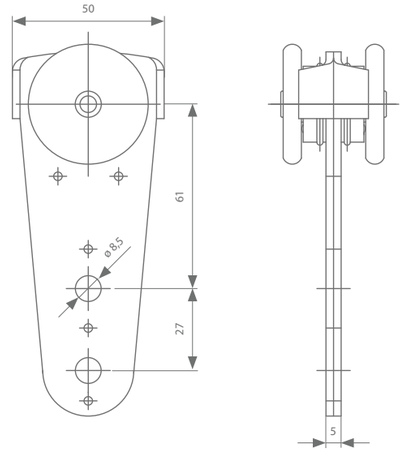

ARLU®
OPENING DOORS

Ter Vlucht 2
8850 Ardooie
Belgium

+32 (0)51 27 05 00
info@arlu.be
WWW.ARLU.BE

L30000065

©3000065 06/22 Français